Sliding Door System

ベストの開口部製品は、施設や住宅におけるドアシステムの機能を、長年にわたり徹底的に研究し開発してまいりました。特にユニバーサルデザインの観点からも機能強化して、よりよい施設・住宅プランのバックアップができる製品を、バリエーション豊富に取り揃えております。ぜひ、皆様のプランに幅広くご検討いただき、お役立てください。

Contents

ドアシステム …… P.04
ドアハンドル …… P.87

カタログのご利用にあたって

[ベストユニバーサルデザイン]
ベスト商品は全アイテムにユニバーサルデザインの基本思想を貫いておりますが、とりわけベストのユニバーサルマーク付商品については、より多くの方に使いやすさと安全・安心を感じていただけるような、デザインの新しいあり方を追求して製品化しております。

[キッズデザイン賞]
キッズデザイン賞とは、「子どもたちの安全・安心に貢献するデザイン」、「子どもたちの創造性と未来を拓くデザイン」そして、「子どもたちを産み育てやすいデザイン」というキッズデザインのミッションを実現し、普及するための顕彰制度です。

表示について

[新製品]
カタログ15～17に初めて掲載された製品のみ、このマークを付けています。

[抗　菌]
雑菌の繁殖を防ぐ特殊製法の抗菌加工がしてあります。

[指はさみ防止]
ドアによる“指はさみ”を防止することができます。

[受注生産]
ご注文から納品まで、多少日数がかかります。

[ノイズレス]
金属の摩擦音などを抑え、静かな環境に配慮しています。

[ベストホームページ]
動画によるご紹介で、より判りやすくご理解いただけるホームページを用意しました。動画マークのある製品はぜひ動画でご覧ください。

ご注文について

●ご注文時には必ず納期をご確認ください。
●本カタログに掲載されている商品で、部品のみの販売ができない商品があります。

カタログについて

●本カタログに掲載されている商品の写真およびカラー見本は、印刷インクの関係から実際の色彩と多少異なる場合があります。予めご了承ください。
●本カタログの掲載内容の無断複製を禁じます。
●本カタログに掲載されている商品価格および仕様は、予告なく変更する場合があります。

安全上のご注意

●製品は必ず本カタログの示す用途以外の使用はしないでください。用途以外に使用すると故障やケガの原因になりますのでご注意ください。
●「耐荷重」の数値は、製品を取付けるネジや場所によって能力が異なりますので、あくまでも目安とお考えください。
●お客様のお取り扱いの不注意、または不適切な取付けのため生じた不具合・故障の場合、責任を負いかねる事があります。
●取付説明書または取扱い説明書が添付されている場合は、施工またはご使用の前に必ずお読みください。

永くお使いいただくために 建具金物の保守・点検、ご注意

建具金物は、ドアや窓のスムーズな開閉、保持に重要な役目（働き）をするものです。
金物は主にステンレス、黄銅（真鍮）、アルミニウム、亜鉛を使用しています。サビにくいといわれているステンレスでも塵や煤煙などの汚れが付いたまま長期放置しておきますと化学変化を起こし、サビが発生します。
また、黄銅は、酸化されて黒く変化しやすい金属です、表面にキズを付けたまま放置しておきますと、変化してきます。
永く安心してご使用頂くため、お手入れを行ってください。
●金物の表面に汚れが付かないよう、定期的に掃除してください。
基本的には、柔らかい乾いた布で乾拭きしてください。
汚れが付いて落ちにくい場合は、少量の中性洗剤を浸した布で汚れを落とし、その後、水に浸した布で洗剤を除去し、最後に乾いた布で軽く拭いてください。この場合中性洗剤以外の洗剤や薬品は使用しないでください。
●取付ネジに緩みが生じた場合は、ネジの締付けを行ってください。緩んだままで使用していますと、破損の原因にもなります。
●用途以外の使用は避けてください。
錠前のハンドルや、取手・つまみ・蝶番・戸当りなどにぶら下がったり、足場にしたり、物を掛けたりしないでください。破損したり、不具合が生じます。
●ドアシステム製品の機能を保持するため、下記の事をお守りください。
• 床の水平、枠の垂直　• ドアの重量とサイズ
• 取付上の諸注意
●ベストの錠前は室内用錠として製造されています。
シリンダーについては指定建物錠（平成15-法 65-7条）の登録はされておりません。建物内部にご使用ください。

表示価格等についてのご案内

本カタログ掲載商品の価格等は 2015 年 6 月現在のもので、消費税は含まれておりません。
予告なく変更することがありますので、最新情報はホームページでお確めくださいますようお願いします。

http://www.best-x.co.jp

Door System ドアシステム

■ 半自動 P.06

片引き

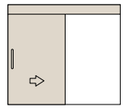

引分け

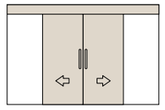

■ 手動（上吊） P.08

片引き

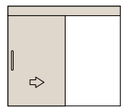

引分け

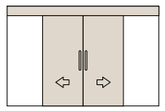

引　違

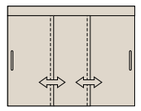

■ 手動（下レール） P.10

片引き

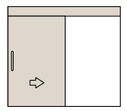

引　違

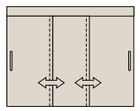

折　戸

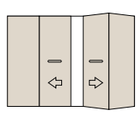

■ 特殊 P.11

回転移動

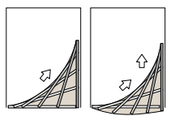

折　戸

※ドアシステム製品の機能を保持するため、下記の事をお守りください。
• 床の水平、枠の垂直　• ドアの重量とサイズ　• 取付上の諸注意

■ 半自動

ドア厚　ドア重量

傾斜レール

片引き

No.789AK エアームーブ　P.12
半自動片引き吊戸システム 標準タイプ（傾斜レール）
※標準セットとフリーストッパー付があります。

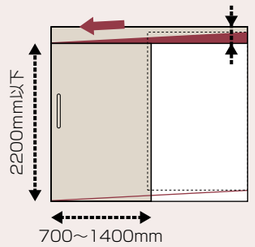

幕板寸法
DW1200mmまで
H=180mm以上
DW1200～1400mm
H=190mm以上

36～50mm　20～60kg

No.789AK エアームーブ　P.14
半自動片引き吊戸システム 壁収納タイプ（傾斜レール）
※標準セットとフリーストッパー付があります。

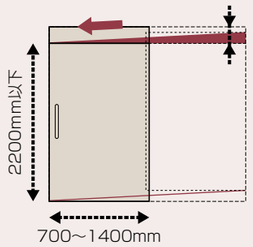

幕板寸法
DW1200mmまで
H=190mm以上
DW1200～1400mm
H=200mm以上

36～50mm　20～60kg

No.785C エクスムーブ　P.26
半自動片引き吊戸システム（傾斜レール）
※部品セットとフルセットとフリーストッパー付があります。

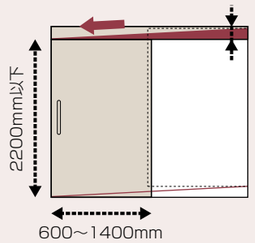

幕板寸法
DW 600～1200mm
H=120mm以上
DW1200～1400mm
H=130mm以上

36～42mm　15～40kg

No.785D エクスムーブ　受注生産　P.28
半自動片引きシステム（傾斜レール）

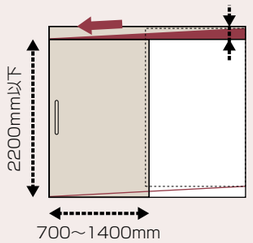

幕板寸法
DW 700～1200mm
H=150mm以上
DW1200～1400mm
H=160mm以上

36～50mm　20～60kg

No.785DS エクスムーブ　P.30
13mmパネル用 半自動片引きシステム（傾斜レール）

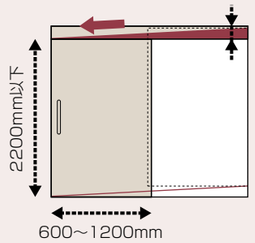

幕板寸法
H=190mm以上

13mm　20～60kg

引分け

No.789AK エアームーブ　受注生産　P.18
半自動連動引分け吊戸システム（傾斜レール）
※標準セットとフリーストッパー付があります。

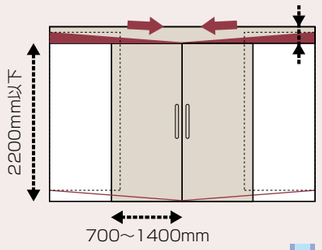

幕板寸法
DW1200mmまで
H=180mm以上
DW1200～1400mm
H=190mm以上

有効開口
1080～2480mm

36～50mm　20～50kg
（1枚当り）

平行レール

片引き

No.789AKH エアームーブ　P.16
半自動2枚連動片引き吊戸システム（平行レール）
※標準セットとフリーストッパー付があります。

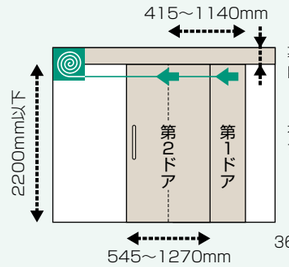

幕板寸法
H=200mm以上

有効開口
750～2200mm

36～42mm　20～50kg
（1枚当り）

No.789AHZ エアームーブ　P.22
半自動平行引戸
NEW

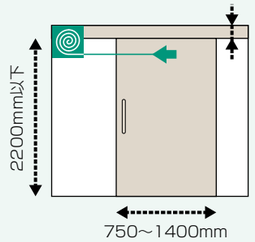

幕板寸法
H=140mm以上

36～42mm　15～40kg

No.792AK ラインムーブ　P.24
半自動片引き吊戸システム　幕板付タイプ（平行レール）
※標準セットとフリーストッパー付があります。

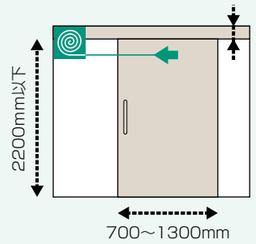

幕板寸法
H=150mm以上

有効開口
660～1260mm

36～42mm　10～30kg
31～50kg

No.783MH スムースムーブ　P.44
No.783MH-1N-SA-1　半自動片引き装置

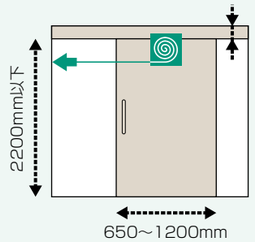

幕板寸法
H=65mm以上

34～40mm　20～40kg

No.783MH スムースムーブ　P.46
No.783MH-252-SA-1 半自動2枚連動片引き部品セット
No.783MH-253-SA-1 半自動3枚連動片引き部品セット
受注生産

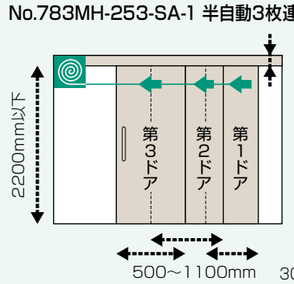

幕板寸法
H=85mm以上

30～40mm　40kg以下
（1枚当り）

No.793　P.64
オフセット引戸システム

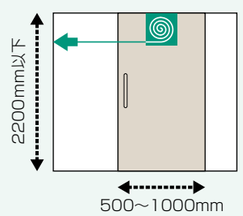

40mm　25kg

引分け

No.783MH スムースムーブ　P.48
No.783MH-HI-SA　半自動連動引分け部品セット

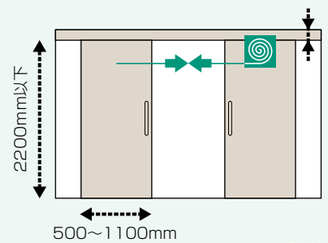

幕板寸法
H=65mm以上

34～40mm　40kg以下
（1枚当り）

■ 手動（上吊）

ドア厚　ドア重量

片引き

No.780M　P.32
SDC-M　片引き吊戸システム

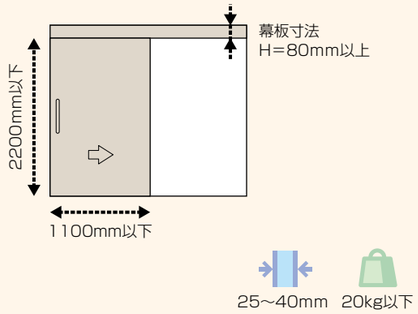

No.780ML　P.34
SDC-ML　連動片引き吊戸システム

※2枚連動と3枚連動があります。

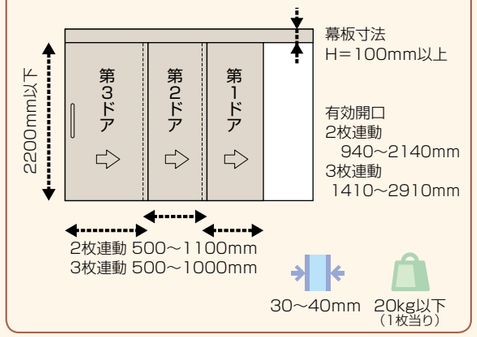

No.783SC スムースムーブ　P.54
No.783SC-251-S　ブルーザー付片引き装置S
No.783SC-251-W　ブルーザー付片引き装置W
No.783SC-252-S　ブルーザー付2枚連動片引き装置S
No.783SC-252-W　ブルーザー付2枚連動片引き装置W

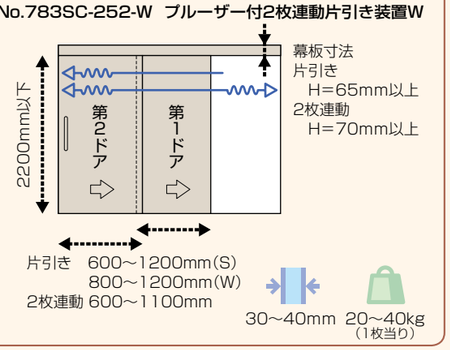

N786 スリムモーション　P.56

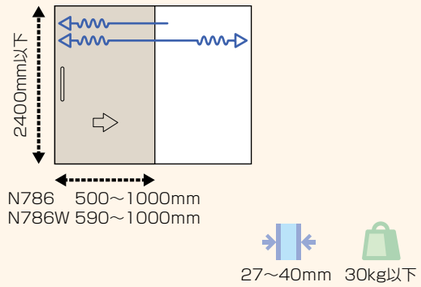

No.788K 受注生産　P.40
SDC-SK　スライドレール（木口タイプ）

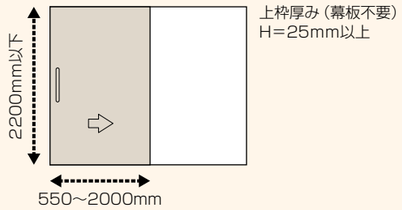

No.788T 受注生産　P.41
SDC-ST　スライドレール（吊りボルトタイプ）

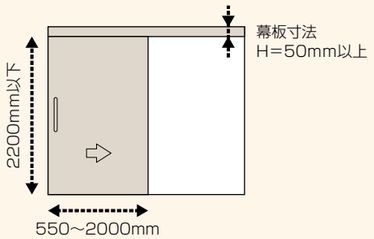

No.769　P.60
引戸用上吊ローラー

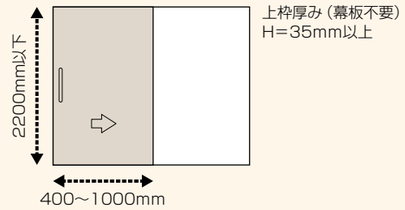

No.781N-S1　P.61
ワンタッチサイドセット引戸

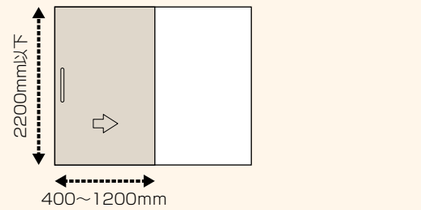

No.783MH スムースムーブ　P.42
No.783MH-251　片引き部品セット
No.783MH-252　2枚連動片引き部品セット
No.783MH-253　3枚連動片引き部品セット

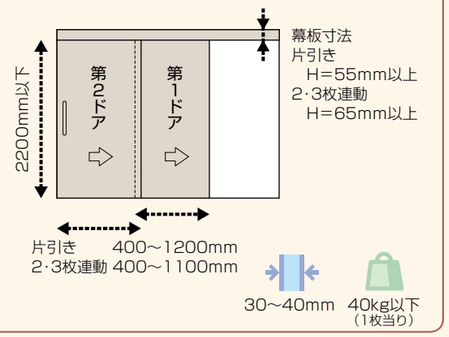

No.783MH スムースムーブ　P.52
No.783MH-K　木口取付片引き部品セット

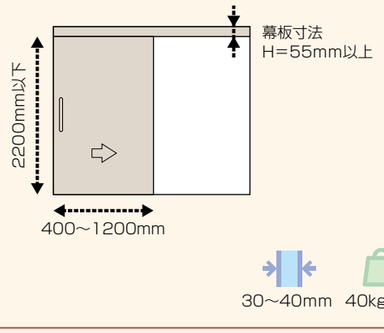

引分け

No.783MH スムースムーブ　P.48
No.783MH-HI　連動引分け部品セット

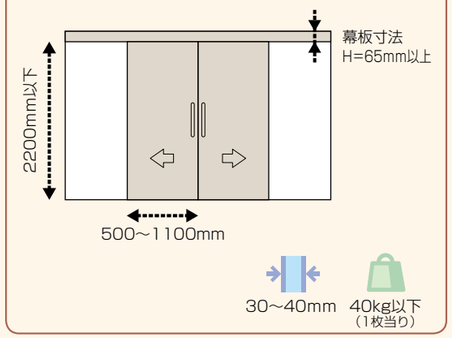

引違

No.783MH スムースムーブ　P.50
No.783MH-W　3枚連動引違部品セット

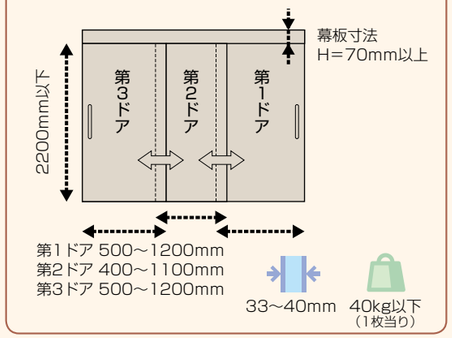

■ 手動（下レール）

ドア厚　ドア重量

片引き

No.764 ブロードムーブ　P.36
No.764-2　2枚連動片引きシステム（Vレール仕様）
No.764-3　3枚連動片引きシステム（Vレール仕様）

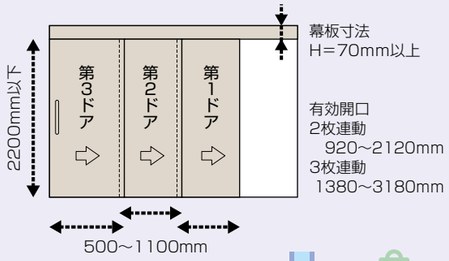

30～40mm　30kg以下（1枚当り）

R782　P.84
2枚連動ローラー装置部品セット

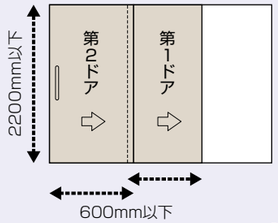

30～33mm　10kg以下（1枚当り）

No.790 引戸クローザー　P.66

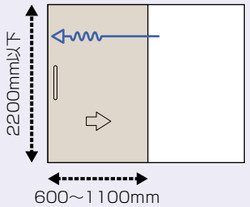

28mm以上　10～16kg(LW)　16～25kg(HW)

No.768 フィットモーション　P.68

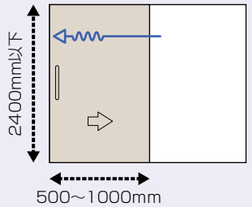

27mm以上　30kg以下

No.798 リフォモーション　P.70

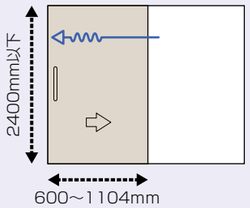

鴨居溝幅 18～21mm
（6分溝対応可）

27mm以上　30kg以下

引違

No.764W ブロードムーブ　P.38
3枚連動引違システム（Vレール仕様）

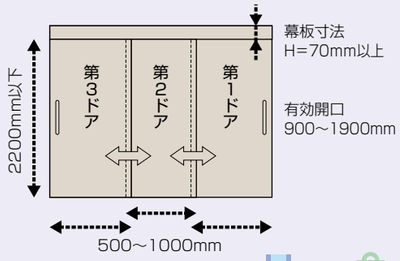

30～40mm　30kg以下（1枚当り）

折戸

No.779 FDレール　P.62

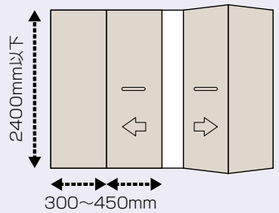

25～35mm　12kg以下（1枚当り）

■ 特殊

ドア厚　ドア重量

回転移動

No.795 アールムーブドアシステム　※標準セットとオフセットセットがあります。　P.72

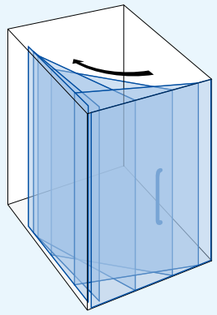

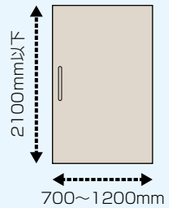

木製・軽量スチールドアタイプ 36～40mm
トイレブースタイプ 40mm

30kg以下

折戸

No.784 ムーブ折戸システム　※木製ドアタイプセットとトイレブースタイプセットがあります。　P.79

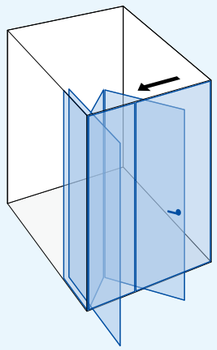

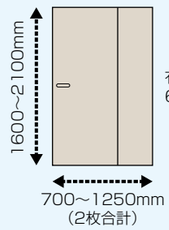

木製ドアタイプ 32～40mm
トイレブースタイプ 40mm

木製ドアタイプ 30kg以下（2枚の合計）
トイレブースタイプ 30kg以下（2枚の合計）

No.789AK エアームーブ

半自動片引き吊戸システム 標準タイプ（傾斜レール）

用　　途　病室入口、老健施設居室入口、車椅子出入口、ハンディキャップ者出入口
　　高齢者住宅、オフィスビル、倉庫、図書館等
使用ドア　木製ドア、アルミドア、軽量鋼製ドア
ドア寸法　DH2200以下×DW700～1400mm
ド ア 厚　36～50mm
ドア重量　20～60kg
幕板寸法　H=180mm以上（DW=1200mmまで）
　　H=190mm以上（DW=1200～1400mm）
特　　長
- 軽くスムーズな動きと静かな開閉を追求した吊戸です。
- レールと戸車によって軽く引くだけでドアが開閉できます。
- ドアが間口いっぱいに開き、床面もレールがなく
  フラットなため、病院のストレッチャーや車イスの
  出入りもスムーズで、つまずくこともありません。

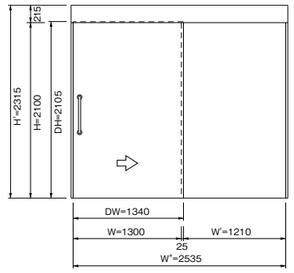

参考価格

	SDC-C10 上レール 2600mm	SDC-K31 ガイドレール 1400mm	No.789AK 標準部品セット						SDC-K81 フリーストッパーF (H80) [オプション]	
			SDC-K14 取付プレート (2枚)	SDC-K16 ライナー (5枚)	SDC-K20 戸車A (H80)	SDC-K21 戸車B (H90)	SDC-K30 ガイドローラー	SDC-K41 エアーダンパー		
標準セット	1本	1本	1ヶ	1ヶ	1ヶ	1ヶ	1ヶ	1ヶ	ー	¥32,800
フリーストッパー付	1本	1本	1ヶ	1ヶ	ー	1ヶ	1ヶ	1ヶ	1ヶ	¥44,800 受注生産

オプション

SDC-K50 SDC-K53 戸当りキャッチ (P.21参照)	No.789G クッション材 オス・メス (P.21参照)	No.245N アップロック (P.86参照)
1ヶ	各1本	1ヶ

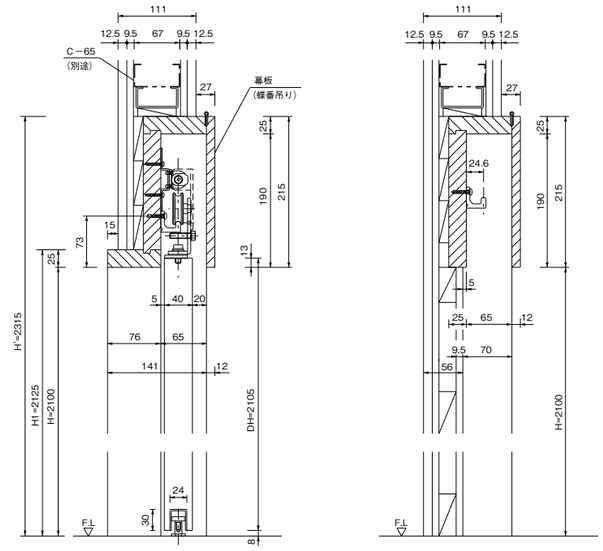

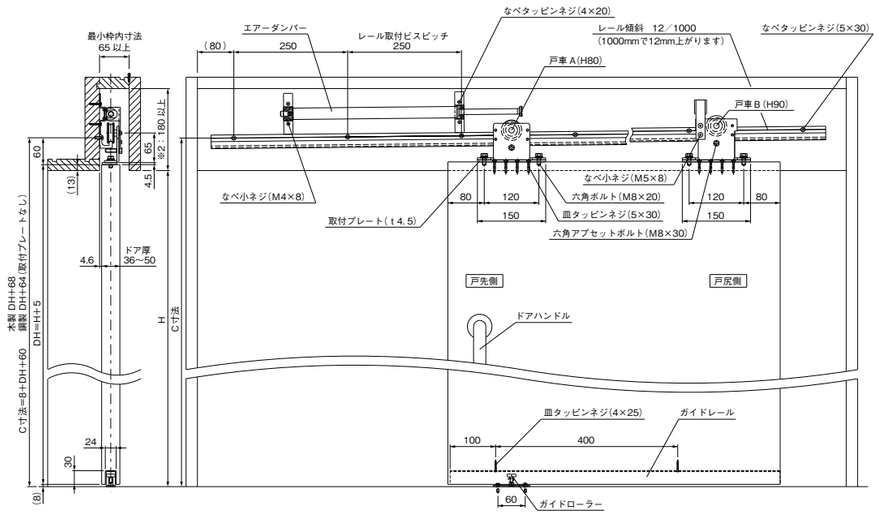

※1 ： 本図は右勝手です。
※2 ： DW1200～1400mmは幕板高さを190mm以上に設定してください。

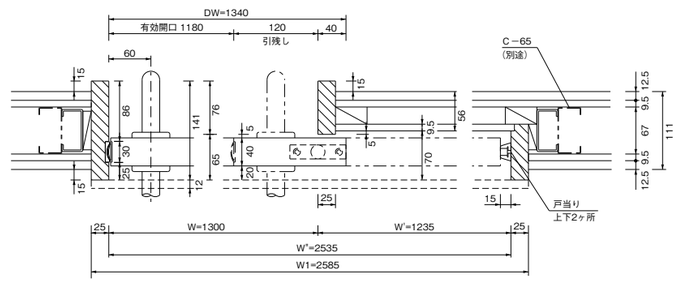

※壁厚により枠見込が異なります。

No.789AK エアームーブ

半自動片引き吊戸システム 壁収納タイプ（傾斜レール）

用　　途　病室入口、老健施設居室入口、車椅子出入口、ハンディキャップ者出入口
　　高齢者住宅、オフィスビル、倉庫、図書館等
使用ドア　木製ドア、アルミドア、軽量鋼製ドア
ドア寸法　DH2200以下×DW700～1400mm
ド ア 厚　36～50mm
ドア重量　20～60kg
幕板寸法　H=190mm以上（DW=1200mmまで）
　　H=200mm以上（DW=1200～1400mm）
特　　長
- ドアが戸袋に納まるので幕板は開口部分のみとなり、外観を損なうことなく壁面及び部屋内の利用範囲が広がります。
- ハンガー戸車を180度回転させることにより、左右勝手兼用となります。

参考価格

	SDC-C10 上レール 2600mm	SDC-K31 ガイドレール 1400mm	No.789AK 壁収納部品セット							SDC-K81 フリーストッパーF (H80) [オプション]	
			SDC-K14 取付プレート (2枚)	SDC-K15 高上げプレート	SDC-K16 ライナー (5枚)	SDC-K21 戸車B (H90)	SDC-K22 回転吊込戸車C (H100)	SDC-K30 ガイドローラー	SDC-K41 エアーダンパー		
標準セット	1本	1本	1ヶ	ー	1ヶ	1ヶ	1ヶ	1ヶ	1ヶ	ー	¥40,800
フリーストッパー付	1本	1本	1ヶ	1ヶ	1ヶ	ー	1ヶ	1ヶ	1ヶ	1ヶ	¥50,800 受注生産

オプション

No.789G クッションマット オス・メス (P.21参照)	No.245N アップロック (P.86参照)
各1本	1ヶ

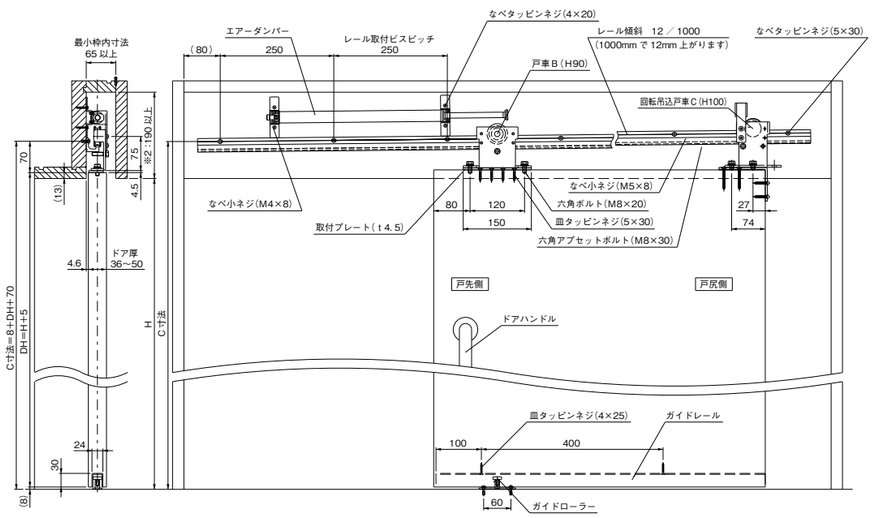

※1 ： 本図は右勝手です。
※2 ： DW1200～1400mmは幕板高さを200mm以上に設定してください。

回転吊込戸車の吊込方法　ドア：木製／枠：木製　詳細図

①戸尻側の回転吊込戸車のハンガー部をフリー状態にして上レールにかける。

②ドアを図1の様に斜め方向より戸袋に入れます。

③戸先側の戸車を上レールにかけて、戸尻側の回転吊込戸車の固定ボルトをスパナで締めつけ、固定させる。

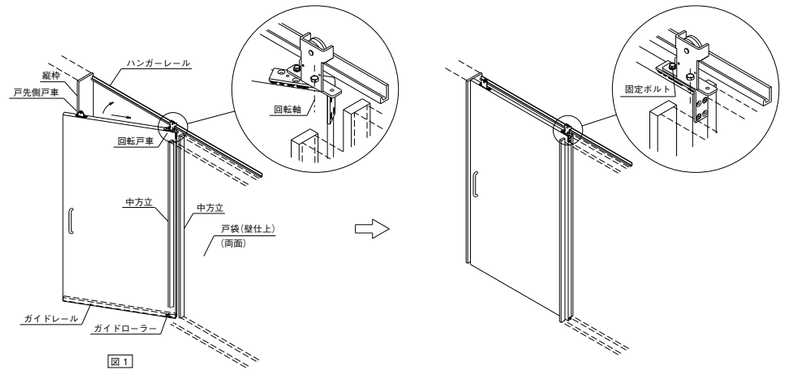

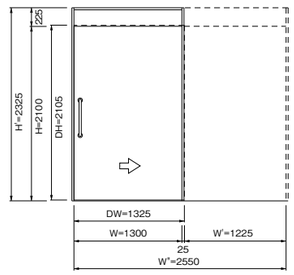

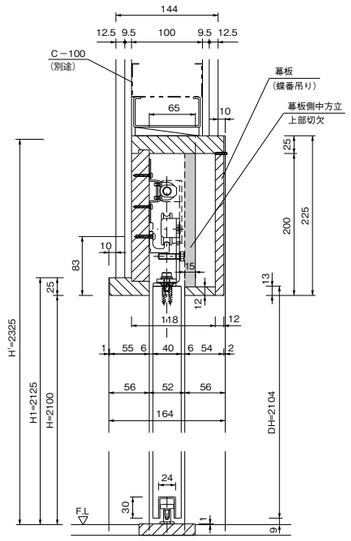

※引込み1000mmの時、せり上がりは12mmとなります。

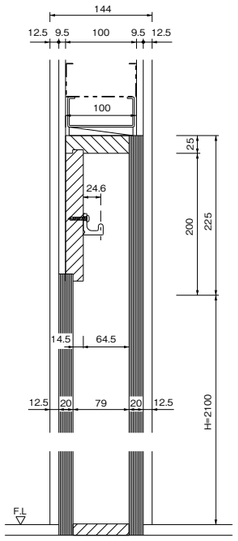

戸袋断面

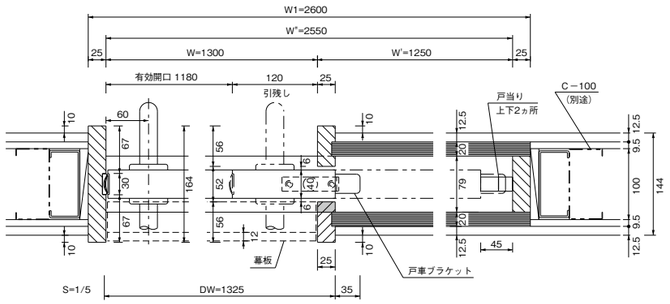

※壁厚により枠見込が異なります。

No.789AKH エアームーブ

半自動2枚連動片引き吊戸システム（平行レール）

用　　途　病室入口、老健施設居室入口、車椅子出入口、ハンディキャップ者出入口
　　高齢者住宅、オフィスビル、倉庫、図書館等
使用ドア　木製ドア、アルミドア、軽量鋼製ドア
有効開口　750～2200mm
ドア寸法　DH=2200mm以下
　　第1ドア DW1=415～1140mm
　　第2ドア DW2=545～1270mm
　　（第１ドア・第2ドアの重ね寸法40mm、引残し130mmとした場合）
ド ア 厚　36～42mm
ドア重量　20～50kg（1枚当り）
幕板寸法　H=200mm以上
重ね寸法　40mm以上で設定してください。
特　　長　• 有効開口寸法を定められた範囲内でより広くとりたい場合に最適です。
　　• 従来の1本引きでは、戸袋スペースが開口に対して1/2必要ですが、
　　これを2枚連動にすることによって戸袋スペースは1/3になります。
　　（3枚連動は対応できません。）
※左右勝手があります。

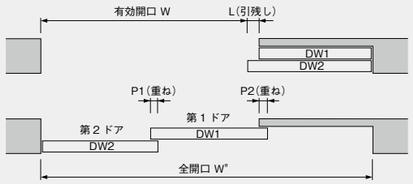

【計算式】（P1・P2・L 寸法を先に設定してください。）
有効開口 W ＝ {W"－L－（(P1＋P2)÷2)} ÷3×2
全開口 W"＝ {(W÷2) ×3} ＋ {(P1＋P2) ÷2)} ＋L
DW1＝ {W"＋P1＋P2－L} ÷3
DW2＝DW1＋L
※有効開口　750～2200mm（P1・P2＝60mm、L＝130mm の場合）
※P1.P2 は同寸法とし、40mm 以上で設定してください。

参考寸法表

有効開口W	全開口W"	DW1	DW2
750	1315	435	565
800	1390	460	590
1000	1690	560	690
1200	1990	660	790
1500	2440	810	940
1800	2890	960	1090
2200	3490	1160	1290

単位：mm

参考価格

	SDC-K12 2枚連動平行上レール	SDC-K31 ガイドレール 1400mm	SDC-K14 取付プレート（2枚）	SDC-K16 ライナー（5枚）	SDC-K20 戸車A（H80）	SDC-K30 ガイドローラー	エアーダンパー	SDC-K61 連動片引ワイヤーセット	SDC-K81 フリーストッパーF（H80）	ゼンマイユニット	有効開口	
標準セット	1本	2本	2ヶ	2ヶ	4ヶ	1ヶ	1ヶ	1組	－	1ヶ	750～1100mm	￥197,400
								1組			1101～2200mm	￥209,400
フリーストッパー付	1本	2本	2ヶ	2ヶ	2ヶ	1ヶ	1ヶ	1組	2ヶ	1ヶ	750～1100mm	￥210,200 受注生産
								1組			1101～2200mm	￥222,200 受注生産

オプション

SDC-K55 戸当りキャッチ（P.21参照）	No.245N アップロック（P.86参照）
1ヶ	1ヶ

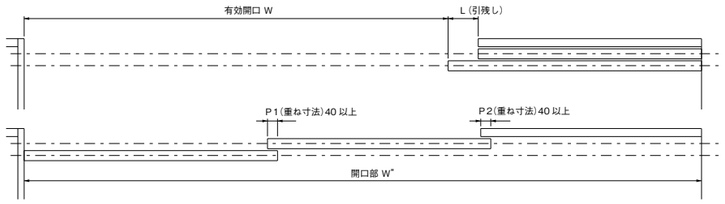

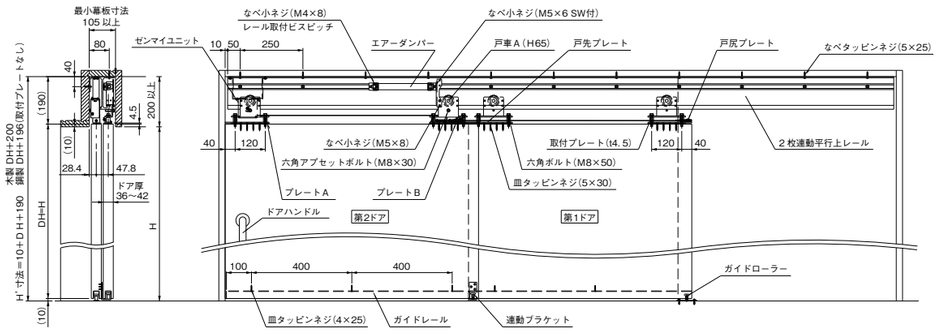

※本図は右勝手です。

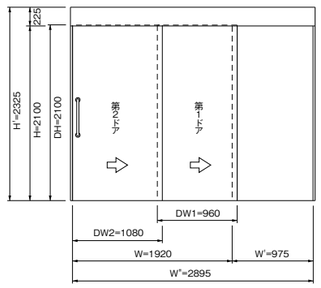

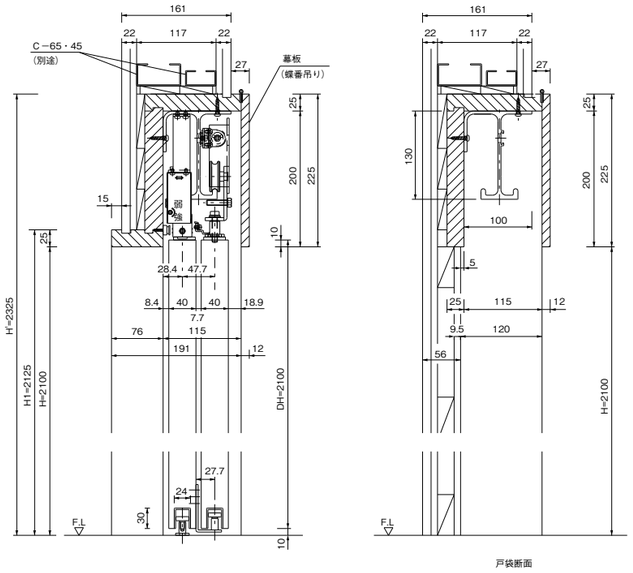

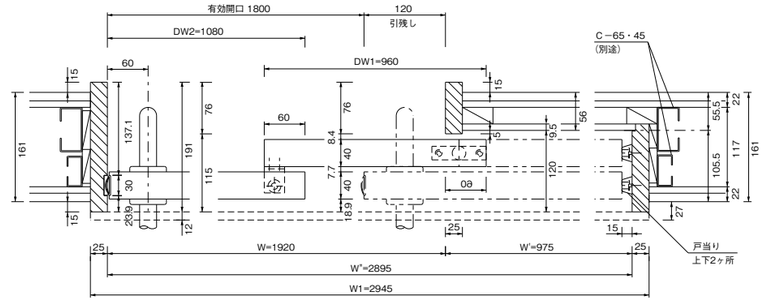

※壁厚により枠見込が異なります。

No.789AK エアームーブ

半自動連動引分け吊戸システム（傾斜レール） 受注生産

用　　途　病室入口、老健施設居室入口、車椅子出入口、ハンディキャップ者出入口
　　高齢者住宅、オフィスビル、倉庫、図書館等
使用ドア　木製ドア、アルミドア、軽量鋼製ドア
有効開口　1080～2480mm（重ね40mm、引残し120mmとした場合）
ドア寸法　DH2200以下×DW700～1400mm
ド ア 厚　36～50mm
ドア重量　20～50kg（1枚当り）
幕板寸法　H=180mm以上（DW=1200mmまで）
　　H=190mm以上（DW=1200～1400mm）
特　　長　• ベッドなど大型設備の出し入れがある部屋には、間口が広くとれる連動引分けタイプが便利です。
　　• ドア2枚分の広い開口を確保でき、しかもどちらか片方の取手を引くだけで両方のドアが開きます。

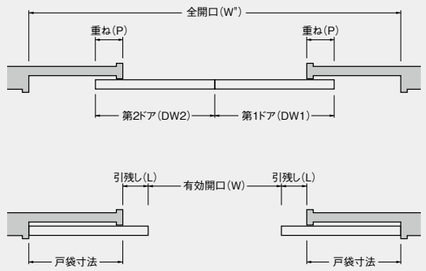

【計算式】（全開口(W")寸法がわかっている時の式）

第1ドア及び第2ドア寸法 (DW1)(DW2) $= \frac{全開口(W")}{4} + \frac{\{引残し(L)+重ね(P)\}}{2}$

戸袋寸法 $= \frac{全開口(W")}{4} - \frac{\{引残し(L)-重ね(P)\}}{2}$

有効開口(W) $= \frac{全開口(W")}{2} - \{引残し(L)+重ね(P)\}$

【計算式】（有効開口寸法がわかっている時の式）

第1ドア及び第2ドア寸法 (DW1)(DW2) $= \frac{有効開口(W)}{2} + \{引残し(L)+重ね(P)\}$

戸袋寸法 ＝ 第1ドア(DW1) － 引残し(L)

全開口(W") ＝ 有効開口(W) ＋ 戸袋寸法×2 ＋ 引残し(L)×2

参考価格

	SDC-C10 上レール 2600mm	SDC-K31 ガイドレール 1400mm	No.789AK 引分け部品セット						SDC-K65 連動引分ワイヤーセット [オプション]	SDC-K82 戸尻用フリーストッパーG (H80) [オプション]	有効開口	
			SDC-K14 取付プレート (2枚)	SDC-K15 高上げプレート	SDC-K20 戸車A (H80)	SDC-K21 戸車B (H90)	SDC-K30 ガイドローラー	SDC-K41 エアーダンパー				
標準セット	2本	2本	2ヶ	－	2ヶ	2ヶ	2ヶ	2ヶ	1組	－	1080～1800mm	￥ 84,600
									1組		1801～2480mm	
フリーストッパー付	2本	2本	2ヶ	2ヶ	2ヶ	－	2ヶ	2ヶ	1組	2ヶ	1080～1800mm	￥108,600
									1組		1801～2480mm	

オプション

No.245N アップロック (P.86参照)
1ヶ

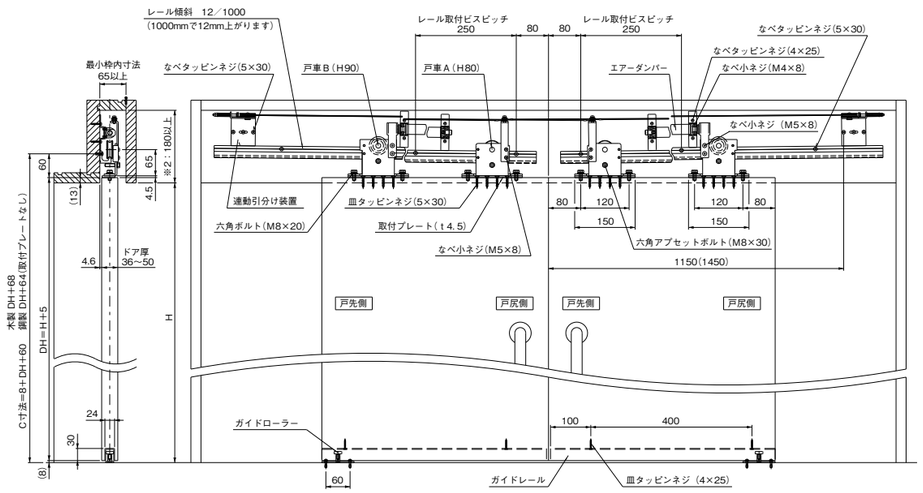

※1：（ ）はBセットの寸法です。
※2：DW1200～1400mmは幕板高さを190mm以上に設定してください。

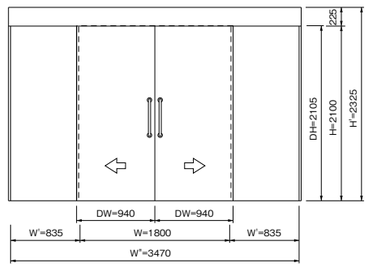

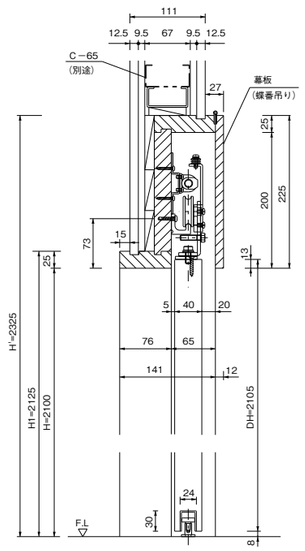

※引込み1000mmの時、せり上がりは12mmとなります。

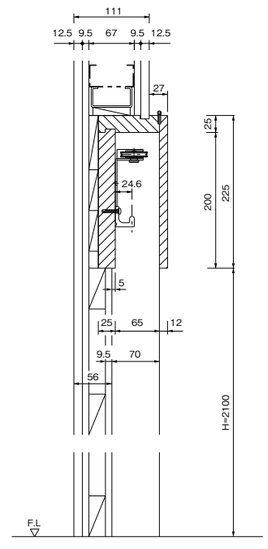

戸袋断面

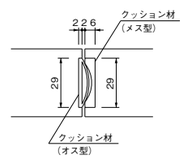

A部詳細

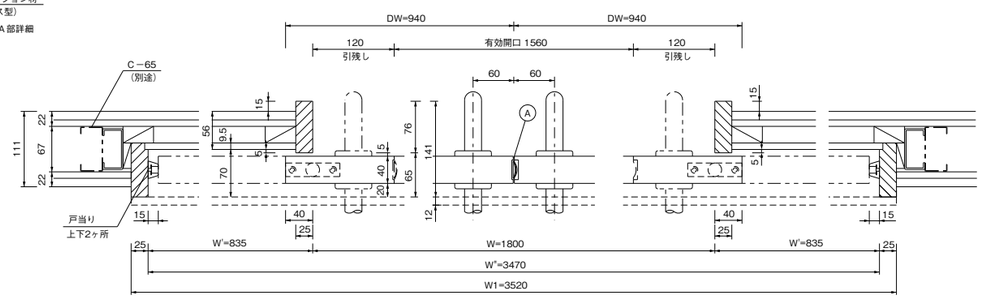

※壁厚により枠見込が異なります。

エアームーブシリーズ 部品

SDC-C10 上レール（L=2600）
材　質　アルミニウム
仕　上　シルバー

SDC-K12 2枚連動平行上レール
材　質　アルミニウム
仕　上　シルバー

SDC-K31 ガイドレール（L=1400）
材　質　アルミニウム
仕　上　シルバー

SDC-K14 取付プレート
材　質　鋼板
仕　上　クロメート

SDC-K15 高上げプレート
材　質　アルミニウム
仕　上　シルバー

SDC-K16 ライナー
材　質　鋼板
仕　上　クロメート

SDC-K20 戸車A（H80）
材　質　枠：鋼板
　　車：ポリアセタール樹脂
　　（ベアリング入り）
仕　上　枠：クロメート

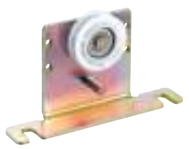

SDC-K21 戸車B（H90）
材　質　枠：鋼板
　　車：ポリアセタール樹脂
　　（ベアリング入り）
仕　上　枠：クロメート

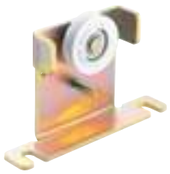

SDC-K22 回転吊込戸車C（H100）
材　質　枠：鋼板
　　車：ポリアセタール樹脂
　　（ベアリング入り）
仕　上　枠：クロメート

SDC-K23 ダンパー付戸車D（H80）
材　質　枠：鋼板
　　車：ポリアセタール樹脂
　　（ベアリング入り）
仕　上　枠：クロメート

SDC-K24 ダンパー付戸車E（H90）
材　質　枠：鋼板
　　車：ポリアセタール樹脂
　　（ベアリング入り）
仕　上　枠：クロメート

SDC-K30 ガイドローラー（φ19）
材　質　座　：鋼板
　　ローラー：樹脂
仕　上　クロメート

SDC-K32 ガイドローラー（φ19）
材　質　座　：ステンレス
　　ローラー：樹脂
仕　上　バレル研磨

SDC-K41 エアーダンパー（No.789AK用）
材　質　アルミニウム
仕　上　シルバー

注 赤枠内の製品については、
在庫確認をお願いいたします。2015年9月

SDC-K50 戸当りキャッチ
材　質　鋼板・ステンレス SUS304
　　クロロプレンゴム
仕　上　クロメート

SDC-K51 戸当り
材　質　鋼板・クロロプレンゴム
仕　上　クロメート

SDC-K52 プッシュキャッチ
材　質　鋼板・クロロプレンゴム
仕　上　クロメート

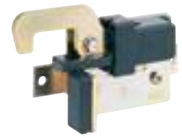

SDC-K53 スプリング戸当りキャッチ
材　質　鋼板・クロロプレンゴム
仕　上　クロメート
※左右勝手があります。

写真は右勝手

SDC-K55 2枚連動片引き用スプリング戸当りキャッチ
材　質　鋼板・クロロプレンゴム
仕　上　クロメート
※左右勝手があります。

写真は右勝手

SDC-K61 連動片引きワイヤーセット
材　質　プレート：鋼板
　　ワイヤー：ステンレス鋼 SUS304
仕　上　ユニクロ

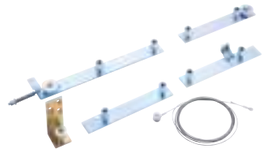

SDC-K65 連動引分けワイヤーセット
材　質　プレート：鋼板
　　ワイヤー：ステンレス鋼 SUS304
仕　上　ユニクロ

SDC-K81 フリーストッパーF（H80）
材　質　枠：鋼板
　　車：ポリアセタール樹脂
　　（ベアリング入り）
仕　上　枠：クロメート

A：20～35kg
B：36～50kg

SDC-K82 戸尻用フリーストッパーG（H80）
材　質　枠：鋼板
　　車：ポリアセタール樹脂
　　（ベアリング入り）
仕　上　枠：クロメート

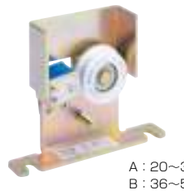

A：20～35kg
B：36～50kg

ゼンマイユニット
材　質　鋼板・樹脂
仕　上　ユニクロメート

No.789G クッション材（L=2200）
材　質　エチレンプロピレンゴム
仕　上　黒

オス（No.789G-1）
メス（No.789G-2）

NEW

No.789AHZ エアームーブ 半自動平行引戸

用　　途　病室入口、老健施設居室入口、車椅子出入口、ハンディキャップ者出入口
　　高齢者住宅、オフィスビル、倉庫、図書館等
ドア寸法　DH2200以下×DW750～1400mm
ド ア 厚　36～42mm
ドア重量　15～40kg
幕板寸法　H=140mm以上
特　　長　• 幕板高さ140mmのレール平行取付けです。
　　• ゼンマイユニット機能により、自閉速度の調節ができます。
　　• エアーダンパー装置により、ブレーキの強さを調節できます。
※左右勝手があります。

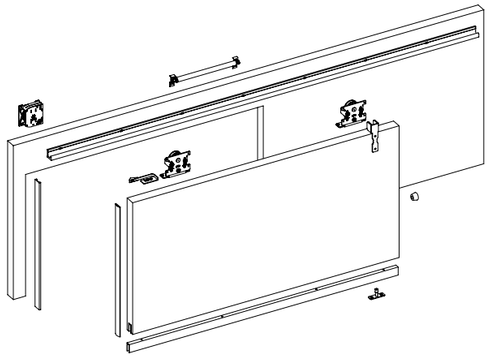

参考価格

SDC-C10 上レール 2600mm	SDC-K34 ガイドレール 1400mm	半自動平行引戸部品セット					
		戸車	マグネット受け金具・防音シート	エアーダンパー	SDC-K38 ガイドローラー	半自動平行ゼンマイ装置	
1本	1本	2ヶ	各1ヶ	1ヶ	1ヶ	1ヶ	¥37,640

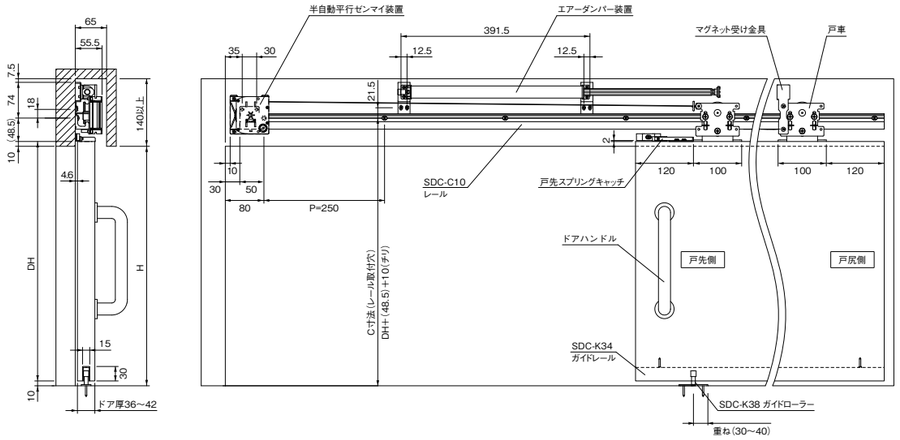

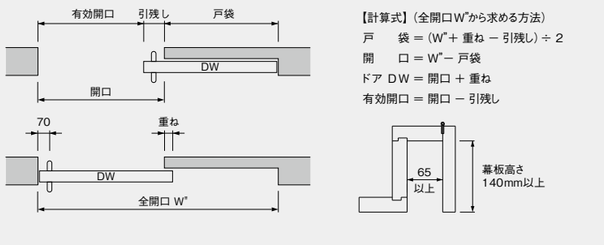

【計算式】(全開口W"から求める方法)
戸　　袋 = (W"+ 重ね − 引残し) ÷ 2
開　　口 = W"− 戸袋
ドア DW = 開口 + 重ね
有効開口 = 開口 − 引残し

SDC-C10 上レール(L=2600)

材　質　アルミニウム
仕　上　シルバー

¥8,200

SDC-K34 ガイドレール(L=1400)

材　質　アルミニウム
仕　上　シルバー

¥1,440

No.789AHZ 半自動平行引戸部品セット ¥28,000

※部品セットにはレールは含まれません。別途ご注文ください。

戸車

材　質　枠：鋼板
　　車：ポリアセタール樹脂
　　(ベアリング入り)
仕　上　枠：クロメート

マグネット受け金具・防音シート

材　質　鋼板・樹脂
仕　上　クロメート

エアーダンパー装置

材　質　アルミニウム
仕　上　シルバー

SDC-K38 ガイドローラー

材　質　座　：ステンレス
　　ローラー：ウレタン
仕　上　バレル研磨

半自動平行ゼンマイ装置

用　途　平行レール仕様
材　質　ゼンマイ部：ポリアミド樹脂
　　ポリアセタール樹脂
　　ケース部：鋼板
仕　上　ゼンマイ部：グレー
　　ケース部：亜鉛メッキ
※左右勝手があります。

〈 取付オプション部品 〉

No.785-TSK-P 戸先スプリングキャッチ

用　途　壁収納時のストッパー
材　質　本　　体：ステンレス鋼 SUS304
　　キャッチ部：ポリアセタール樹脂
　　受　：PBT樹脂
仕　上　グレー
※左右勝手があります。

¥860

写真は右勝手

No.789G クッション材(L=2200)

材　質　エチレンプロピレンゴム
仕　上　黒

¥3,000　オス(No.789G-1)
¥3,000　メス(No.789G-2)

オス(No.789G-1)
メス(No.789G-2)

No.409 戸当り

材　　質　エチレンプロピレンゴム
仕　上　白
※ワッシャー入りです。

¥110

No.792AK ラインムーブ

半自動片引き吊戸システム　幕板付タイプ（平行レール）

用　　途　病室入口、老健施設居室入口、車椅子出入口、ハンディキャップ者出入口
　　高齢者住宅、オフィスビル、倉庫、図書館等
有効開口　660～1260mm（重ねP2＝40mm、引残し0mmとした場合）
ドア寸法　DH2200以下×DW700～1300mm
ド ア 厚　36～42mm
ドア重量　10～30kg（R・L）
　　31～50kg（R・L）※標準納期約10日間
　　（フリーストッパー使用時20～50kg　※標準納期約10日間）
幕板寸法　H=150mm以上
特　　長
- 各部品の取付けと位置調整がドライバー1本で簡単にできます。
- 幕板高さ150mmのレール平行取付けです。
- ゼンマイユニット機能によって、自閉・自開速度の調節ができます。
- 取付現場でのレールの切断ができるため、寸法設定が簡単です。
- ミニダンパーとエアーダンパー装置により、ドアの加速と指はさみを防止します。
- 後付・リフォームにも使用可能です。

※左右勝手があります。

参考価格

	No.792-R10 ラインムーブ 幕板付 平行レール 2600mm	SDC-K31 ガイドレール 1400mm	ラインムーブ部品セット									No.792-BA ラインムーブ 方立材 [オプション]	
			SDC-K14 取付プレート (2枚)	SDC-K20 戸車A (H80)	SDC-K23 ダンパー付戸車D (H80)	SDC-K30 ガイドローラー	エアーダンパー装置	戸当り	スプリング戸当りキャッチ	SDC-K82 戸尻用 フリーストッパーG (H80)	ゼンマイユニット		
標準セット	1本	1本	1ヶ	1ヶ	1ヶ	1ヶ	1本	1ヶ	1ヶ	－	1ヶ	1本	¥80,200
フリーストッパー付	1本	1本	1ヶ	－	1ヶ	1ヶ	1本	2ヶ	－	1ヶ	1ヶ	1本	¥92,200 受注生産

※方立材なし：標準セット　¥74,000
　　フリーストッパー付　¥86,000

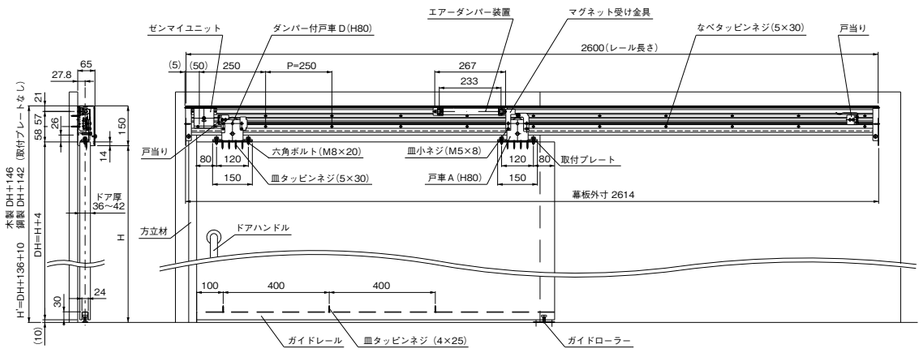

※1：本図は右勝手自閉です。左勝手自閉は左右対称です。
※2：詳細寸法はお問い合わせください。

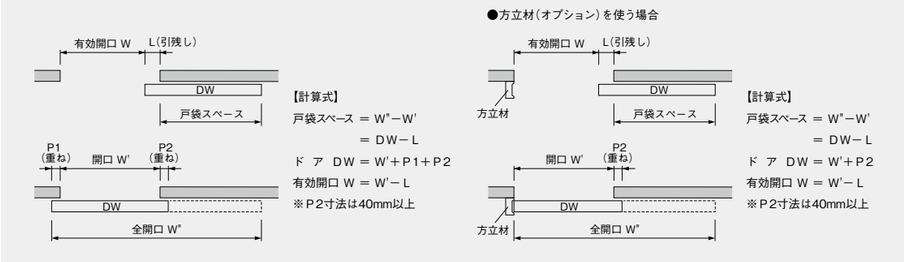

【計算式】
戸袋スペース ＝ W"－W'
　　＝ DW－L
ド ア DW ＝ W'＋P1＋P2
有効開口 W ＝ W'－L
※P2寸法は40mm以上

【計算式】
戸袋スペース ＝ W"－W'
　　＝ DW－L
ド ア DW ＝ W'＋P2
有効開口 W ＝ W'－L
※P2寸法は40mm以上

No.792-R10 ラインムーブ
幕板付平行レール (L=2600)

材　質　アルミニウム
仕　上　シルバー

¥25,400

SDC-K31 ガイドレール (L=1400)

材　質　アルミニウム
仕　上　シルバー

¥2,600

〈 取付オプション部品 〉

No.792-BA ラインムーブ方立材

材　質　アルミニウム
仕　上　シルバー

¥6,200

戸先用エッジ材

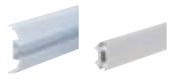

No.644-4　No.644-5

クッション材

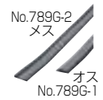

No.789G-1

No.792AK ラインムーブ部品セット ¥46,000

※部品セットにはレールは含まれません。別途ご注文ください。
※左右勝手があります。

SDC-K14 取付プレート

材　質　鋼板
仕　上　クロメート

SDC-K20 戸車A (H80)

材　質　枠：鋼板
　　車：ポリアセタール樹脂（ベアリング入り）
仕　上　枠：クロメート

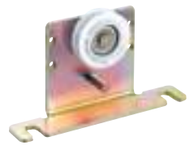

SDC-K23 ダンパー付戸車D (H80)

材　質　枠：鋼板
　　車：ポリアセタール樹脂（ベアリング入り）
仕　上　枠：クロメート

SDC-K30 ガイドローラー（φ19）

材　質　座　：鋼板
　　ローラー：樹脂
仕　上　クロメート

エアーダンパー装置

材　質　アルミニウム
仕　上　シルバー

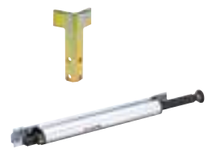

戸当り

材　質　鋼板・クロロプレンゴム
仕　上　クロメート

スプリング戸当りキャッチ

材　質　鋼板・ステンレス SUS304
　　クロロプレンゴム
仕　上　クロメート
※左右勝手があります。

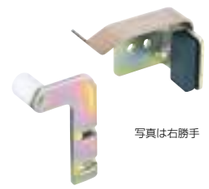

SDC-K82 戸尻用フリーストッパーG (H80)

材　質　枠：鋼板
　　車：ポリアセタール樹脂（ベアリング入り）
仕　上　枠：クロメート

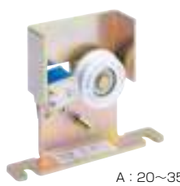

A：20～35kg
B：36～50kg

ゼンマイユニット

材　質　鋼板・樹脂
仕　上　ユニクロメート

No.785C エクスムーブ
半自動片引き吊戸システム（傾斜レール）

用　　途　病室入口、老健施設居室入口、車椅子出入口、ハンディキャップ者出入口
　　高齢者住宅、オフィスビル、倉庫、図書館等
使用ドア　木製ドア専用
ドア寸法　DH2200以下×DW600～1400mm
ド ア 厚　36～42mm
ドア重量　15～40kg
幕板寸法　H=120mm以上（DW= 600～1200mm）
　　H=130mm以上（DW=1200～1400mm）
特　　長
- ロータリーダンパー仕様により、静かに開閉できます。
- 表面のダイヤルを回転するだけで、簡単にトルク調整ができます。
- 幕板スペースの小型化によりスッキリした意匠を実現しました。（120mmから）
- 開扉時に便利な戸当りキャッチを標準セットしました。
  ※壁収納タイプに適した戸先キャッチもあります。（別売）

※この製品はフリーストッパー付があります。
　連動引分け、2枚連動片引きはできません。
※No.785Cの梱包セットにはレールは含まれませんので、別途ご注文ください。
　その場合、上レールはL＝2600mmとなります。
　レール付のフルセットはNo.785CFKとご注文ください。
　フルセットの場合、上レールはL＝2200mmとなります。

参考価格

	SDC-C10 上レール	SDC-K34 ガイドレール	半自動片引き吊戸部品セット（傾斜レール）					
			第1ラック 第2ラック	戸車	戸当り キャッチ	ロータリー ダンパー	SDC-K38 ガイドローラー	
No.785C（部品セット）	－	－	各1本	2ヶ	1ヶ	1ヶ	1ヶ	￥15,760
No.785CFK（フルセット）	2200mm 1本	1本	各1本	2ヶ	1ヶ	1ヶ	1ヶ	￥26,000

	SDC-C10 上レール	SDC-K34 ガイドレール	No.BO785RC ラック	No.409 戸当り	フリーストッパー仕様部品セット						
					戸車	ロータリー ダンパー	フリー ストッパー	取付 プレート	ライナー	ガイド ローラー	
NEW No.785C-FS（フリーストッパー付）	－	－	－	－	1ヶ	2ヶ	1ヶ	1枚	5枚	1ヶ	￥20,800 受注生産

オプション

No.789G クッション材 オス・メス（P.21参照）	No.245N アップロック（P.86参照）
各1本	1ヶ

※No.BO785RC（ラック）は、左右勝手があります。
※部品セットにはレールは含まれません。別途ご注文ください。

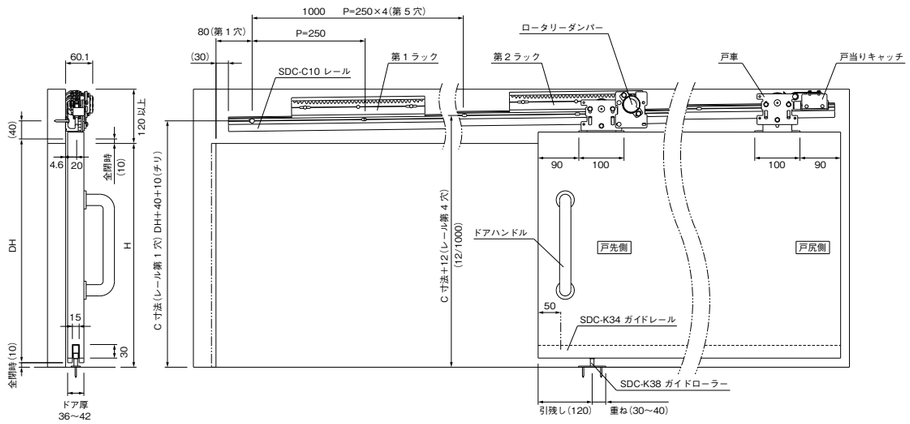

※1 ： 本製品は木製ドア専用です。
※2 ： DW1200～1400mmは幕板高さを130mm以上に設定してください。

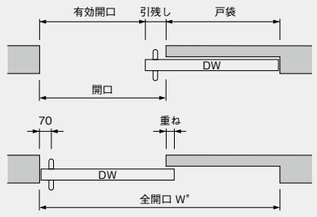

【計算式】（全開口W"から求める方法）
戸　　袋＝（W"＋ 重ね － 引残し）÷ 2
開　　口＝W"－ 戸袋
ドア DW ＝ 開口 ＋ 重ね
有効開口 ＝ 開口 － 引残し

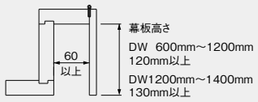

SDC-C10 上レール（L=2600）

材　質　アルミニウム
仕　上　シルバー

￥8,200

SDC-K34 ガイドレール（L=1400）

材　質　アルミニウム
仕　上　シルバー

￥1,440

No.785C 半自動片引き吊戸部品セット ￥15,760

※部品セットにはレールは含まれません。別途ご注文ください。

第1ラック・第2ラック

材　質　アルミニウム＋樹脂
仕　上　シルバー

戸車

材　質　枠：鋼板
　　車：ポリアセタール樹脂
　　（ベアリング入り）
仕　上　枠：クロメート

戸当りキャッチ

材　質　鋼板・合成ゴム
仕　上　クロメート

ロータリーダンパー

材　質　枠　：鋼板
　　ギア：ポリアセタール樹脂
仕　上　枠　：クロメート

SDC-K38 ガイドローラー

材　質　座　：ステンレス
　　ローラー：ウレタン
仕　上　バレル研磨

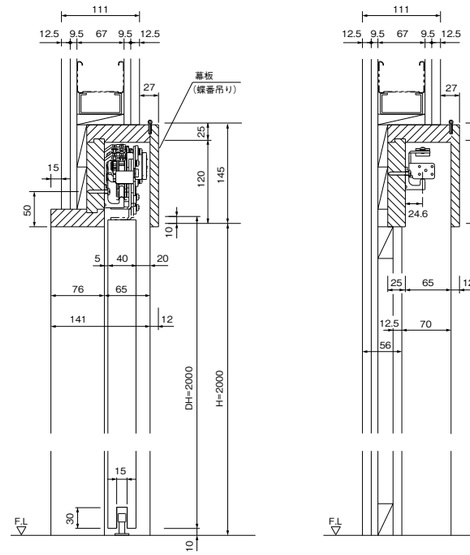

※引込み1000mmの時、せり上がりは12mmとなります。

戸袋断面

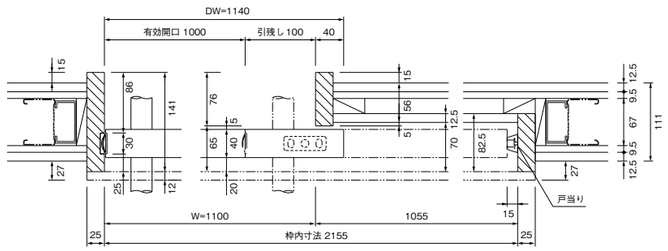

〈 取付オプション部品 〉

No.785-M アルミ幕板カバー

材　質　アルミニウム　　ドア幅　1200mm以下
仕　上　シルバー　　寸　法　2300mm

￥9,800

No.785-RRN 半自動平行ゼンマイ装置

用　途　平行レール仕様
材　質　ゼンマイ部：ポリアミド樹脂
　　ポリアセタール樹脂
　　ケース部：鋼板
仕　上　ゼンマイ部：グレー
　　ケース部：亜鉛メッキ
※左右勝手があります。
※図面につきましてはお問い合わせください。

￥9,000

No.785-TSK 785用戸先スプリングキャッチ

用　途　壁収納時のストッパー
材　質　本　　体：ステンレス鋼 SUS304
　　キャッチ部：ポリアセタール樹脂
　　受　　：PBT樹脂
仕　上　グレー
※左右勝手があります。

￥860

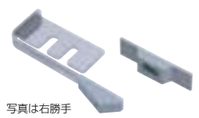

写真は右勝手

No.785D エクスムーブ
半自動片引きシステム（傾斜レール） 受注生産

用　　途　病室入口、老健施設居室入口、車椅子出入口、ハンディキャップ者出入口
　　高齢者住宅、オフィスビル、倉庫、図書館等
使用ドア　木製ドア、鋼製ドア専用
ドア寸法　DH2200以下×DW700～1400mm
ド ア 厚　36～50mm
ドア重量　20～60kg
幕板寸法　H=150mm以上（DW=　700～1200mm）
　　H=160mm以上（DW=1200～1400mm）
特　　長　• ロータリーダンパー仕様により、静かに開閉できます。
　　• 表面のダイヤルを回転するだけで、簡単にトルク調整ができます。
　　• 壁収納タイプに適した戸先キャッチもあります。（別売）
※この製品はフリーストッパー、連動引分け、2枚連動片引きはできません。
※No.785Dの梱包セットにはレールは含まれませんので、別途ご注文ください。

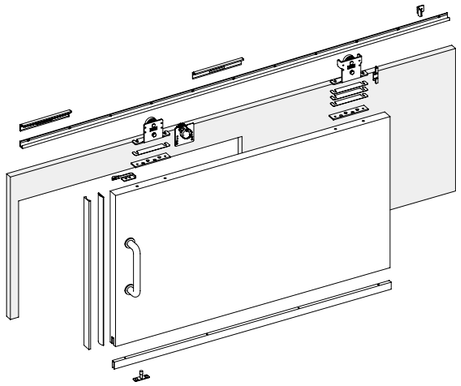

参考価格

SDC-C10 上レール 2600mm	SDC-K34 ガイドレール 1400mm	半自動片引き部品セット（傾斜レール）								
		第1ラック 第2ラック	SDC-K20 戸車A (H80)	SDC-K21 戸車B (H90)	SDC-K14 取付プレート	SDC-K16 ライナー	ロータリー ダンパー	SDC-K51 戸当り	SDC-K38 ガイドローラー	
1本	1本	各1本	1ヶ	1ヶ	2ヶ	5ヶ	1ヶ	1ヶ	1ヶ	￥25,400

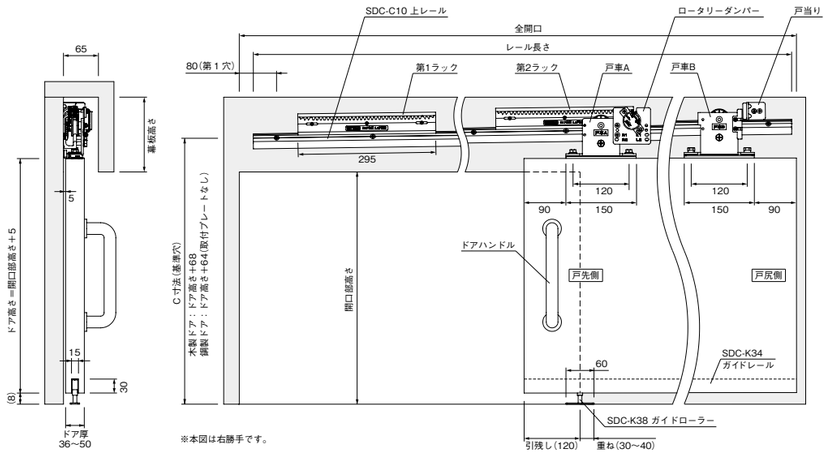

※本図は右勝手です。

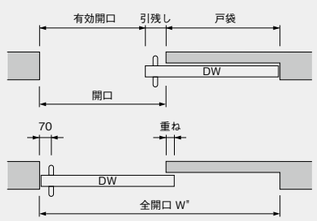

【計算式】（全開口W"から求める方法）
戸　　袋＝（W"＋ 重ね － 引残し）÷ 2
開　　口＝W"－ 戸袋
ドア DW ＝ 開口 ＋ 重ね
有効開口＝ 開口 － 引残し

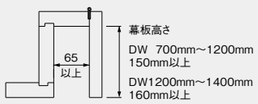

SDC-C10 上レール（L=2600）
材　質　アルミニウム
仕　上　シルバー

￥8,200

SDC-K34 ガイドレール（L=1400）
材　質　アルミニウム
仕　上　シルバー

￥1,440

〈 取付オプション部品 〉

No.785-TSK 785用戸先スプリングキャッチ
用　途　壁収納時のストッパー
材　質　本　　体：ステンレス鋼 SUS304
　　キャッチ部：ポリアセタール樹脂
　　受　　：PBT樹脂
仕　上　グレー
※左右勝手があります。

￥860

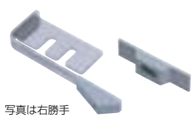

写真は右勝手

No.785D 半自動片引き部品セット ￥15,760
※部品セットにはレールは含まれません。別途ご注文ください。

第1ラック・第2ラック
材　質　アルミニウム＋樹脂
仕　上　シルバー

SDC-K20 戸車A（H80）
材　質　枠：鋼板
　　車：ポリアセタール樹脂
　　（ベアリング入り）
仕　上　枠：クロメート

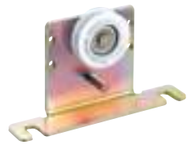

SDC-K21 戸車B（H90）
材　質　枠：鋼板
　　車：ポリアセタール樹脂
　　（ベアリング入り）
仕　上　枠：クロメート

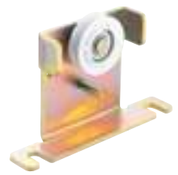

SDC-K14 取付プレート
材　質　鋼板
仕　上　クロメート

SDC-K16 ライナー
材　質　鋼板
仕　上　クロメート

ロータリーダンパー
材　質　枠：鋼板
　　ギア：ポリアセタール樹脂
仕　上　枠：クロメート

SDC-K51 戸当り
材　質　鋼板、クロロプレンゴム
仕　上　クロメート

SDC-K38 ガイドローラー
材　質　座　：ステンレス
　　ローラー：ウレタン
仕　上　バレル研磨

No.785DS エクスムーブ

13mmパネル用 半自動片引きシステム（傾斜レール）

用　　途　病室入口、老健施設居室入口、車椅子出入口、ハンディキャップ者出入口
　　高齢者住宅、オフィスビル、倉庫、図書館等
使用ドア　ソリッドパネル専用
ドア寸法　DH2200以下×DW600～1200mm
ド ア 厚　13mm
ドア重量　20～60kg
幕板寸法　H=190mm以上
特　　長　• ロータリーダンパー仕様により、静かに開閉できます。
　　• 表面のダイヤルを回転するだけで、簡単にトルク調整ができます。
　　• 開扉時に便利な戸当りキャッチを標準セットしました。
※この製品はフリーストッパー、連動引分け、2枚連動片引きはできません。

参考価格

No.785DS-M 幕板カバー 2300mm	SDC-C10 上レール 2600mm	13mmパネル用 半自動片引き部品セット							
		第1ラック 第2ラック	戸車A 戸車B	ロータリー ダンパー	戸当り	戸当り キャッチ	下部 戸当り	ガイド ローラー	
1本	1本	各1本	各1ヶ	1ヶ	1ヶ	1ヶ	1ヶ	2ヶ	¥74,200

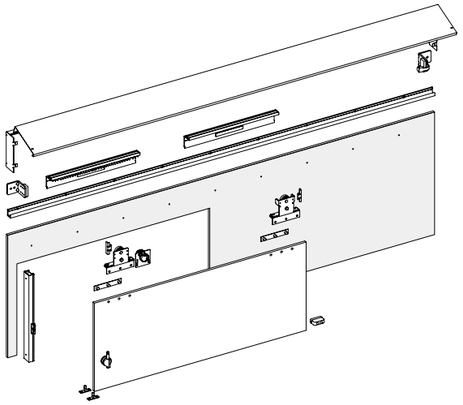

KIDS DESIGN AWARD 2014

第8回キッズデザイン賞を受賞しました。

キッズデザイン賞についてはP.02をご覧ください。

【 審査委員コメント 】
閉まる前、開けきる前の双方にブレーキ機能を取り入れたトイレドアで商業施設などの子ども指はさみ事故防止に有効な技術である。不特定多数が使うトイレによく使われる強度の高いソリッドパネルは重いため、事故の際は重篤になりやすくこうした提案は意義がある。

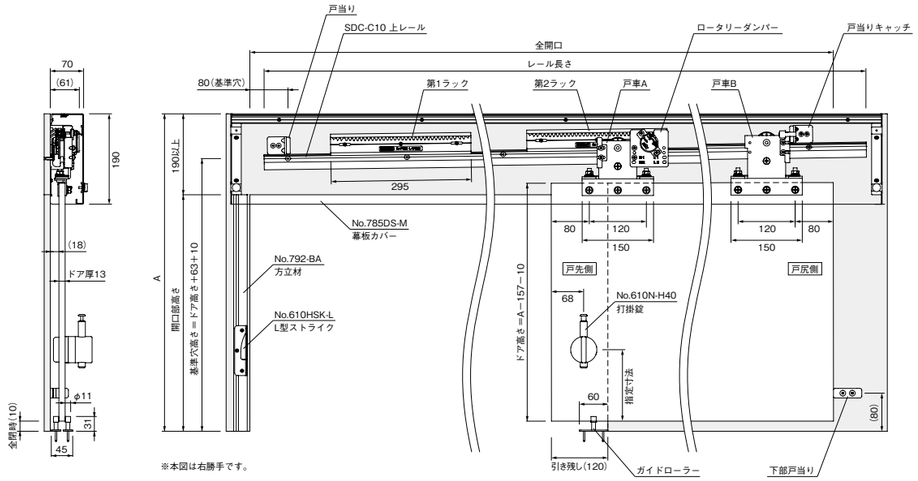

※本図は右勝手です。

No.785DS-M 幕板カバー（L=2300）

材　質　アルミニウム
ドア幅　1200mm以下
仕　上　シルバー
※幕板カバーにはレールはセットされていません。

¥20,000

SDC-C10 上レール（L=2600）

材　質　アルミニウム
仕　上　シルバー

¥8,200

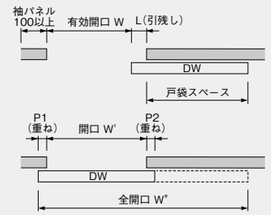

【計算式】
戸袋スペース ＝ W"−W'
　　＝ DW−L
ド　ア　DW ＝ W'＋P1＋P2
有効開口 W ＝ W'−L
※P2寸法は50mm以上

●方立材（オプション）を使う場合

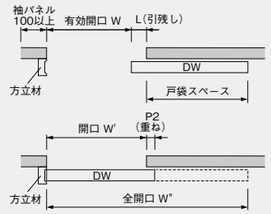

【計算式】
戸袋スペース ＝ W"−W'
　　＝ DW−L
ド　ア　DW ＝ W'＋P2
有効開口 W ＝ W'−L
※P2寸法は50mm以上

No.785DS 13mmパネル用 半自動片引き部品セット ¥46,000

※部品セットにはレールは含まれません。別途ご注文ください。

第1ラック・第2ラック

材　質　アルミニウム＋樹脂
仕　上　シルバー

戸車A・戸車B

材　質　枠：鋼板
　　車：ポリアセタール樹脂（ベアリング入り）
仕　上　枠：クロメート

ロータリーダンパー

材　質　枠　：鋼板
　　ギア：ポリアセタール樹脂
仕　上　枠　：クロメート

戸当り

材　質　鋼板
　　クロロプレンゴム
仕　上　クロメート

戸当りキャッチ

材　質　鋼板
　　ステンレス鋼 SUS304
　　クロロプレンゴム
仕　上　クロメート

下部戸当り

材　質　クロロプレンゴム、黄銅
仕　上　グレー

ガイドローラー

材　質　座　：ステンレス
　　ローラー：ウレタン
仕　上　バレル研磨

〈 取付オプション部品 〉

No.792-BA 方立材

材　質　アルミニウム
仕　上　シルバー

¥6,200

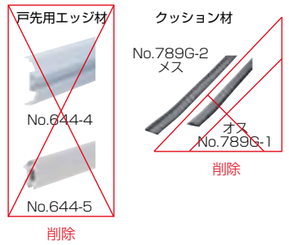

No.610N-H40 打掛錠（引戸・折戸仕様）

用　途　ラバトリーブース、引戸、折戸
材　質　表示カバー・ロック棒：黄銅
　　つまみ：ナイロン
ドア厚　31～40mm
仕　上　シルバー
~~※No.610N-H用ベーススペーサー（No.610HSP 1.5、3.5mm）もあります。~~

¥10,000

No.610HSK-L
L型ストライク
※写真は右勝手

¥1,080

※方立材にストライクをつけた場合、厚いスペーサーが必要となるため、打掛錠はNo.610N-H40をお使いください。スペーサーについてはご相談ください。

No.780M SDC-M 片引き吊戸システム

用　　途　一般住宅、マンション、ホテル、オフィス等の間仕切・物入れ
ドア寸法　DH2200以下×DW1100mm以下
ド ア 厚　25～40mm
ドア重量　20kg以下
幕板寸法　H=80mm以上
特　　長　軽くスムーズな動きと静かな開閉を追求した、
　　軽量タイプの吊戸金具です。

参考価格

M-10 上レール (シルバー) 1820mm	M-20B アダプター付 ハンガー戸車	No.780MG ガイドレール	M-30T ガイド	
1本	1組	1本	1ヶ	¥8,100

部品セット表

部品／タイプ	片　引	引違い	引　分
レール	1	2	1
ハンガー戸車	2	4	4
ガイド	1	2	2
引　手	2	4	4
戸当り	1	−	2

POINT 1
大型径ハンガー戸車φ30により、軽くスムーズに動きます。

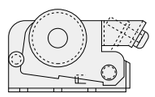

POINT 2
外れ止め付レールにより、吊込み後ガイドを取付ければドアはレールより外れません。

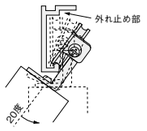

POINT 3
ドアの上部に取付けたハンガー戸車の調整ネジをドライバーで廻すことにより、ドアの上下調整が簡単にできます。（上下調整範囲、±4mm）

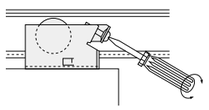

POINT 4
ドアを傾けずに吊り込むことができるので、引込み戸や引戸用スーパータイトを使用する場合便利です。

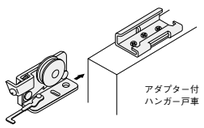

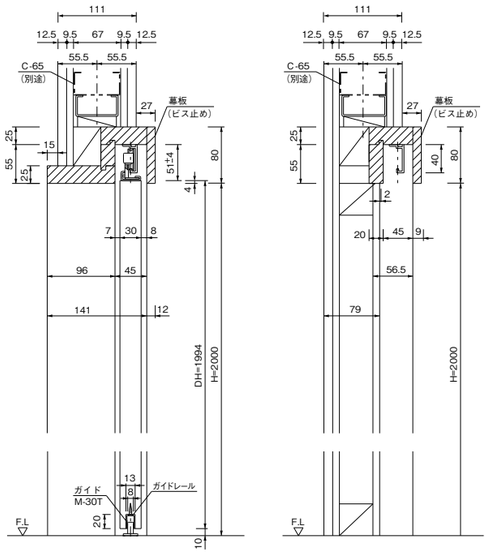

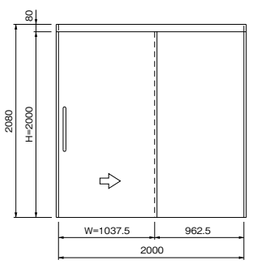

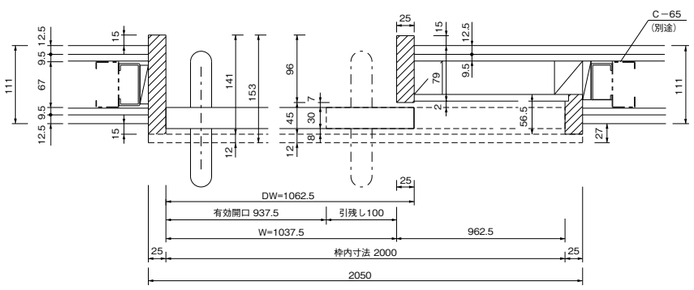

注印の商品については、在庫がなくなり次第廃盤となりますので、在庫確認をお願いいたします。

M-10 上レール
材　質　アルミニウム

寸法／仕上	シルバー	ブロンズ
1510mm	¥3,200	¥ 4,200
1820mm	¥3,800	¥ 5,200
2730mm	¥6,200	¥ 7,200
3640mm	¥8,000	¥ 9,600

M-10M 幕板付レール
材　質　アルミニウム
仕　上　アイボリー、ブロンズ
ドア厚　30mm
寸　法　2000mm
受注生産

R780MW 上Wレール
材　質　アルミニウム
仕　上　ブロンズ
ドア厚　30mm

¥ 7,800　1210mm
¥10,000　1820mm

No.780MG ガイドレール
材　質　アルミニウム
仕　上　シルバー
寸　法　1200mm

¥1,600

M-20B アダプター付ハンガー戸車
材　質　枠：鋼板
　　車：樹脂
仕　上　枠：クロメート
仕　様　ドア重量20Kg以下（2個1組）
特　長　アダプターをドア上框に取付け、後から
　　車全体をアダプターに差し込むタイプ。

1組　¥2,400

M-50 戸当り
用　途　レールの戸尻側にはさみ込んで取付け
　　戸車走行をストップさせる戸当りです。
材　質　取付部：ステンレス鋼
　　戸当部：クロロプレンゴム
仕　上　ヘアライン・黒

¥470

M-30A ガイド
用　途　ドアの振れ止め
材　質　枠　：鋼板
　　本体：樹脂
仕　上　枠　：黒塗装
特　長　ドアの下枠に取付けますので
　　外部からは見えません。
注この商品については、在庫確認をお願いいたします。

¥180

M-30B ガイド
用　途　ドアの振れ止め
材　質　樹脂
仕　上　アイボリー
取付方法　ドアを内側から、はさむ
　　状態で取付けます。

¥160

M-30T ガイド
用　途　ドアの振れ止め
材　質　鋼板に樹脂インサート
仕　上　茶

¥300

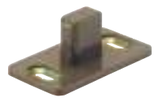

M-30U ガイド
用　途　ドアの振れ止め
材　質　樹脂＋鋼板
仕　上　茶、クロメート
取付方法　ドアを内側から、はさむ
　　状態で取付けます。

¥900

〈 取付オプション部品 〉

No.400 フリー戸当り
用　途　ドアの戸尻または戸尻縦枠に取付け
　　る戸当り。指はさみ防止、引残しを
　　設ける場合等に使用します。
材　質　アルミニウム
仕　上　シルバー

¥1,260　45mm
¥1,760　85mm

No.426 円筒戸当り
材　　質　本　体：黄銅
　　ゴ　ム：クロロプレンゴム（黒）
仕　　上　サテンニッケル、古代ブロンズ
寸　　法　45mm
取付ネジ　皿タッピンネジ4×30mm

¥480

No.780ML SDC-ML 連動片引き吊戸システム

用　　途　一般住宅、マンション、ホテル、オフィス等の間仕切
特　　長
- 有効開口寸法を定められた範囲内でより広くとりたい場合に適しています。
- 従来の一本引きでは戸袋スペースとドアと同寸法にすることが必要です。これを複数のドアにし、1本を引くことにより連動して他のドアも引き出すことにより、ドア幅を小さく開口をより広くとれるシステムです。
- 軽いタッチでスムーズに静かに動きます。
- No.780Mに連動システムを取付けるだけで施工が簡単です。

※幕板は取外し可能にしてください。
※故障の原因となりますので、基準寸法をお守りください。

2枚連動片引き吊戸

有効開口　940～2140mm
　　（重ね30mm、引残し100mmとした場合）
ドア寸法　DH2200以下×DW500～1100mm
ド ア 厚　30～40mm
ドア重量　20kg以下（1枚当り）
ドア重ね寸法　30mm以上
ドア下部チリ寸法　6～10mm
幕板寸法　H=100mm以上
※ドア厚30mm用Wレールがあります。
　L=1210、1820mm

3枚連動片引き吊戸

有効開口　1410～2910mm
　　（重ね30mm、引残し100mmとした場合）
ドア寸法　DH2200以下×DW500～1000mm
ド ア 厚　30～40mm
ドア重量　20kg以下（1枚当り）
ドア重ね寸法　30mm以上
ドア下部チリ寸法　6～10mm
幕板寸法　H=100mm以上

参考価格

	M-10 上レール（シルバー）	M-20B アダプター付ハンガー戸車	No.780MG ガイドレール	M-25 連動片引き吊戸部品セット							
				戸先側プレート	戸尻側プレート	平プレート	ジョイントプレートA	ワイヤーセット（リング付）	ワイヤーセット（3枚連動用）	M-30U ガイド	
2枚連動片引き吊戸	1820mm 2本	2組	2本	1ヶ	1ヶ	2ヶ	1ヶ	1組	－	2ヶ	￥26,380
3枚連動片引き吊戸	2730mm 3本	3組	3本	2ヶ	2ヶ	2ヶ	2ヶ	1組	1組	3ヶ	￥52,160

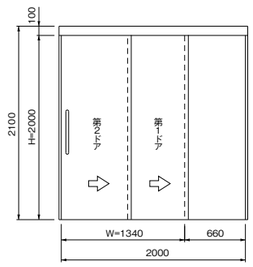

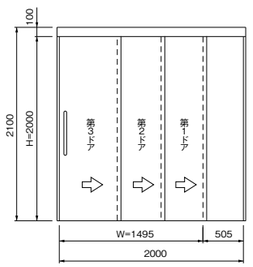

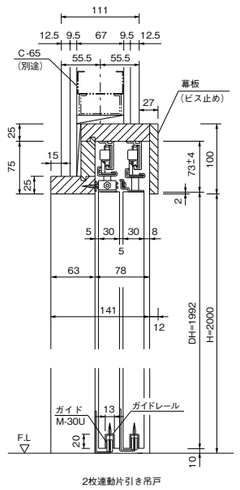

2枚連動片引き吊戸

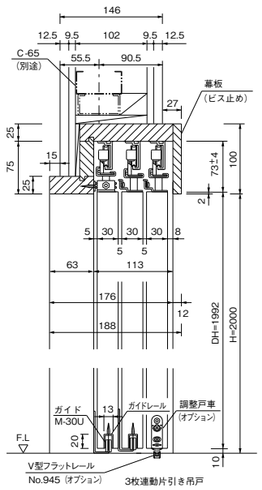

3枚連動片引き吊戸

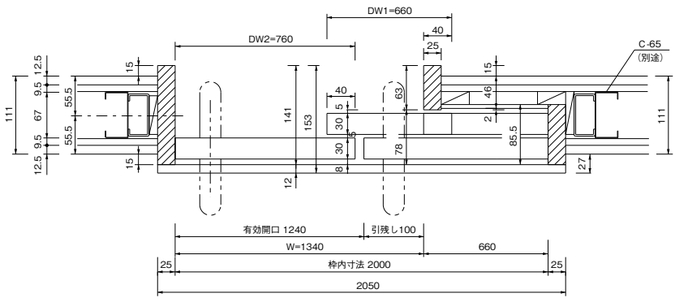

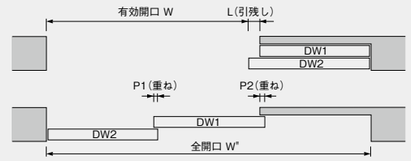

【計算式】（P1・P2は30mm以上とし、同寸法で設定してください。）

$$\text{有効開口 } W = \frac{W''-L-\{(P1+P2)\div 2\}}{3}\times 2$$

$$\text{全開口 } W'' = \frac{W}{2}\times 3+\frac{(P1+P2)}{2}+L$$

$$DW1 = \frac{W''+P1+P2-L}{3}$$

$$DW2 = DW1+L$$

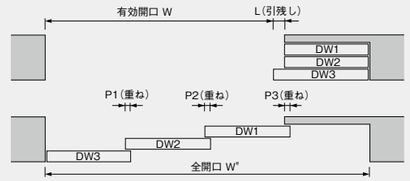

【計算式】（P1・P2・P3は30mm以上とし、同寸法で設定してください。）

$$\text{有効寸法 } W = \frac{W''-L-\{(P1+P2+P3)\div 3\}}{4}\times 3$$

$$\text{全開口 } W'' = \frac{W}{3}\times 4+\frac{(P1+P2+P3)}{3}+L$$

$$DW1 = DW2 = \frac{W''+P1+P2+P3-L}{4}$$

$$DW3 = DW1+L$$

同一壁通芯における連動片引きと通常片引きの有効開口の比較

※全開口 W"=1525mm、方立見付25mmを想定した場合の施工例です。

通常片引きシステム

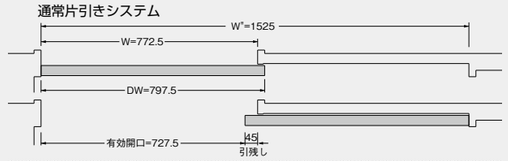

2枚連動片引きシステム

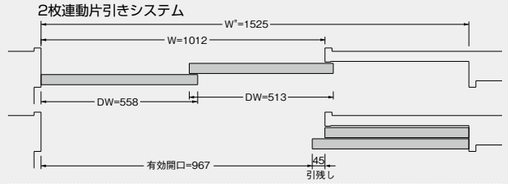

3枚連動片引きシステム

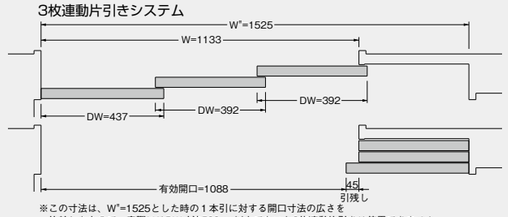

※この寸法は、W"=1525とした時の1本引に対する開口寸法の広さを比較したもので、実際にはDW寸法500mm以上でないと3枚連動片引きは使用できません。

M-10 上レール

材　質　アルミニウム

寸法／仕上	シルバー	ブロンズ
1510mm	￥3,200	￥ 4,200
1820mm	￥3,800	￥ 5,200
2730mm	￥6,200	￥ 7,200
3640mm	￥8,000	￥ 9,600

R780MW 上Wレール

材　質　アルミニウム
仕　上　ブロンズ
ドア厚　30mm

￥7,400　1210mm
￥9,500　1820mm

No.780MG ガイドレール

材　質　アルミニウム
仕　上　シルバー
寸　法　1200mm

￥1,600

M-20B アダプター付ハンガー戸車

材　質　枠：鋼板
　　車：樹脂
仕　上　枠：クロメート
仕　様　ドア重量20Kg以下（2個1組）
特　長　アダプターをドア上框に取付け、後から車全体をアダプターに差し込むタイプ。

1組　￥2,400

M-25 連動片引き吊戸部品セット

2枚連動　￥10,780
3枚連動　￥21,560

※部品セットにはレールは含まれません。別途ご注文ください。

戸先側プレート

材　質　鋼板
仕　上　黒亜鉛メッキ

戸尻側プレート

材　質　鋼板
仕　上　黒亜鉛メッキ

平プレート

材　質　鋼板
仕　上　黒亜鉛メッキ

ジョイントプレートA

材　質　鋼板
仕　上　黒亜鉛メッキ

M-30U ガイド

用　途　ドアの振れ止め
材　質　樹脂＋鋼板
仕　上　茶、クロメート

No.780ML用ワイヤーセット（リング付）

材　質　ワイヤー：ステンレス鋼 SUS304
　　リング：黄銅
仕　上　ユニクロメッキ

No.780ML3枚連動用ワイヤーセット

材　質　ワイヤー：ステンレス鋼 SUS304
仕　上　ユニクロメッキ

〈 取付オプション部品 〉

No.945 V型フラットレール（つば付）

材　質　アルミニウム

12x12mm

寸法／仕上	シルバー	ブロンズ
1820mm	￥1,230	￥1,430
2730mm	￥3,000	￥3,230
3640mm	￥3,680	￥3,900

9x9mm

寸法／仕上	シルバー	ブロンズ
1820mm	￥ 860	￥ 930
2730mm	￥2,130	￥2,330
3640mm	￥2,700	￥2,880

No.772-N サイレント戸車

材　質　枠：ステンレス鋼 SUS304
　　車：MCナイロン(ベアリング入り)
仕　上　ホーニング
取付ネジ　皿木ネジ3.1×20 mm

￥880

No.764 ブロードムーブ

No.764-2 2枚連動片引きシステム（Vレール仕様）
No.764-3 3枚連動片引きシステム（Vレール仕様）

用　　途　多目的トイレ、病室内トイレ
有効開口　920～2120mm（2枚連動片引き）（重ね40mm、引残し100mmとした場合）
　　1380～3180mm（3枚連動片引き）（重ね40mm、引残し100mmとした場合）
ドア寸法　DH2200以下×DW500～1100mm
ド ア 厚　30～40mm
ドア重量　30kg以下（1枚当り）
幕板寸法　H=70mm以上
特　　長　• Vレール戸車を使用して下荷重にすることにより、
　　開閉時のドアの振れを抑えました。
　　• ドライバー1本でドアの位置を上下・左右に調整することができます。

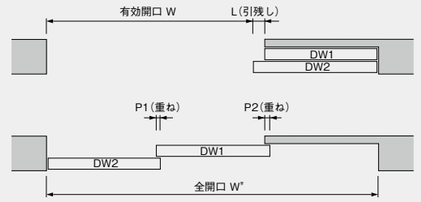

【計算式】

有効開口 $W = \frac{W''-L-[(P1+P2)\div 2]}{3} \times 2$

全開口 $W'' = \frac{W}{2} \times 3 + \frac{(P1+P2)}{2} + L$

$DW1 = \frac{W''+P1+P2-L}{3}$

$DW2 = DW1 + L$

参考価格

	SDC-K33 ガイドレール	No.946 V型フラットレール（シルバー） 2730mm	連動片引き部品セット（Vレール仕様）										
			No.787 V型調整戸車	戸先側プレート	戸尻側プレート	戸先側平プレート	戸尻側平プレート	ジョイントプレートA	ワイヤーセット（リング付）	ワイヤーセット（3枚連動用）	ガイドローラー	外れ止め	
2枚連動片引き	2本	2本	4ヶ	1ヶ	1ヶ	1ヶ	1ヶ	1ヶ	1組	－	4ヶ	2ヶ	￥19,740
3枚連動片引き	3本	3本	6ヶ	2ヶ	2ヶ	1ヶ	1ヶ	2ヶ	1組	1組	6ヶ	2ヶ	￥31,460

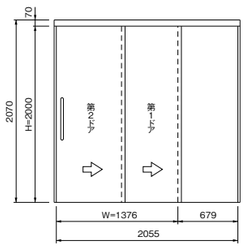

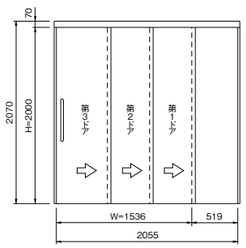

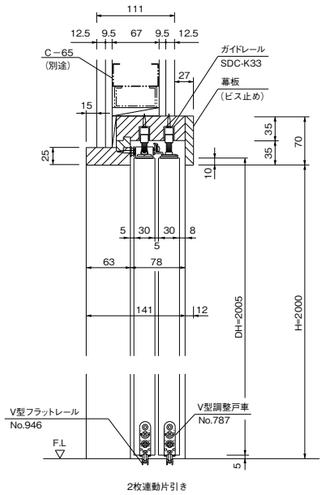

2枚連動片引き

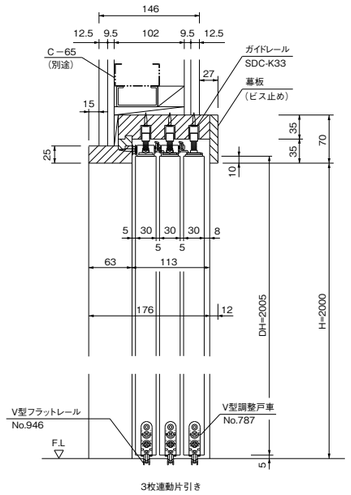

3枚連動片引き

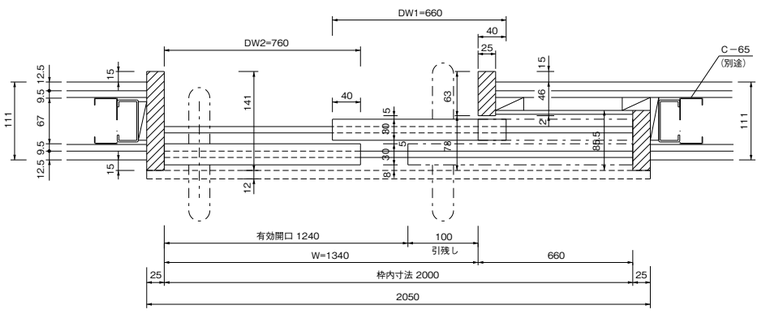

SDC-K33 ガイドレール

材　質　アルミニウム
仕　上　シルバー
寸　法　2000mm

￥1,720

No.946 V型フラットレール（つばなし）

材　質　アルミニウム

9x9mm

寸法／仕上	シルバー	ブロンズ
1820mm	￥ 780	￥ 950
2730mm	￥2,100	￥2,180
3640mm	￥2,530	￥2,700

No.764-2 2枚連動片引き部品セット ￥12,100
No.764-3 3枚連動片引き部品セット ￥20,000

※部品セットにはレールは含まれません。別途ご注文ください。

No.787 V型調整戸車

材　質　枠：鋼板、ナイロン
　　車：ポリアセタール樹脂
仕　上　枠：茶、クロメート
　　車：ナチュラル

戸先側プレート

材　質　鋼板
仕　上　黒亜鉛メッキ

戸尻側プレート

材　質　鋼板
仕　上　黒亜鉛メッキ

戸先側平プレート

材　質　鋼板
仕　上　黒亜鉛メッキ

戸尻側平プレート

材　質　鋼板
仕　上　黒亜鉛メッキ

ジョイントプレートA

材　質　鋼板
仕　上　黒亜鉛メッキ

No.764用ワイヤーセット（リング付）

材　質　ワイヤー：ステンレス鋼 SUS304
　　リ ン グ：黄銅
仕　上　ユニクロメッキ

No.764 3枚連動用ワイヤーセット

材　質　ワイヤー：ステンレス鋼 SUS304
仕　上　ユニクロメッキ

ガイドローラー

材　質　座　：鋼板
　　ローラー：ウレタン
仕　上　座　：黒亜鉛メッキ
　　ローラー：グレー

外れ止め

材　質　ポリアセタール樹脂
仕　上　グレー

No.764W ブロードムーブ
3枚連動引違システム（Vレール仕様）

用　　途　多目的トイレ、病室内トイレ、ウォークインクローゼット
有効開口　900～1900mm（重ね50mm、引残し100mmとした場合）
ドア寸法　DH2200以下×DW500～1000mm
ド ア 厚　30～40mm
ドア重量　30kg以下（1枚当り）
幕板寸法　H=70mm以上
特　　長　• Vレール戸車を使用して下荷重にすることにより、開閉時のドアの振れを抑えました。
• ドライバー1本でドアの位置を上下・左右に調整することができます。

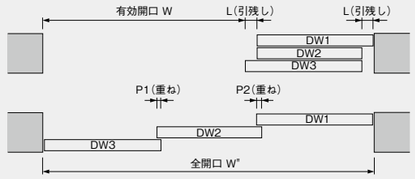

【計算式】
P1＝P2
有効開口 W＝W*－（DW1＋L）
全開口 W*＝（DW1＋DW3）－（P1＋P2）＋DW2
DW1＝DW3
DW2＝DW1－L

参考寸法 ※重ね寸法（P1・P2）50mm　引残し100mmの場合

有効開口W	全開口W*	DW1・DW3	DW2
900	1600	600	500
1000	1750	650	550
1200	2050	750	650
1500	2500	900	800
1700	2800	1000	900
1800	2950	1050	950
1900	3100	1100	1000

単位：mm

参考価格

SDC-K33 ガイドレール	No.946 V型フラットレール（シルバー） 2730mm	3枚連動引違部品セット（Vレール仕様）										
		No.787 V型調整戸車	戸先側プレート	戸尻側プレート	ストッパー	戸先側平プレート	固定プレート	ワイヤーセット	ガイドローラー	外れ止め	戸先キャッチ	
3本	3本	6ヶ	1ヶ	1ヶ	2ヶ	2ヶ	2ヶ	1組	6ヶ	4ヶ	2ヶ	¥31,460

車椅子用トイレ
ドアが左右どちらからでも開けられるので、車椅子の人とは反対側から入室でき、介助が楽にできます。
※便器まわり、床のお掃除も楽にできます。

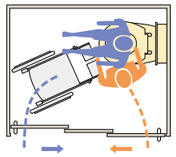

クローゼット
2枚ドアの引き違いによるデッドスペースがなく、クローゼット中央部の物が左右どちらからでも取出せます。

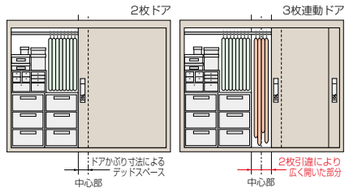

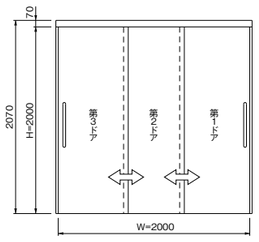

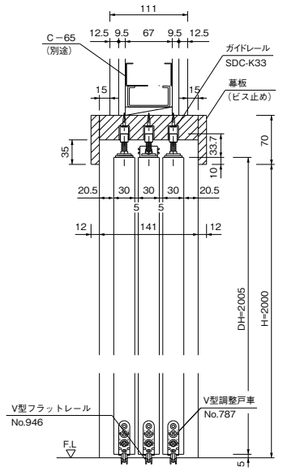

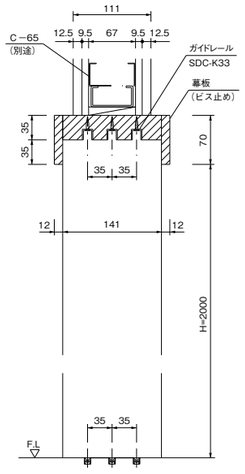

戸袋断面

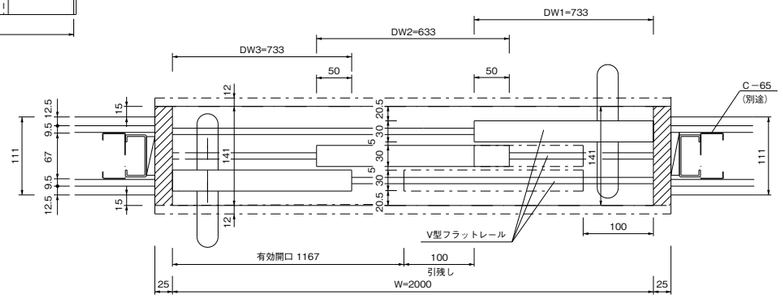

SDC-K33 ガイドレール

材　質　アルミニウム
仕　上　シルバー
寸　法　2000mm

¥1,720

No.946 V型フラットレール（つばなし）

材　質　アルミニウム

9x9mm

寸法／仕上	シルバー	ブロンズ
1820mm	¥ 780	¥ 950
2730mm	¥2,100	¥2,180
3640mm	¥2,530	¥2,700

No.764W 3枚連動引違部品セット ¥20,000
※部品セットにはレールは含まれません。別途ご注文ください。

No.787 V型調整戸車
材　質　枠：鋼板、ナイロン
　　車：ポリアセタール樹脂
仕　上　枠：茶、クロメート
　　車：ナチュラル

戸先側プレート
材　質　鋼板
仕　上　黒亜鉛メッキ

戸尻側プレート
材　質　鋼板
仕　上　黒亜鉛メッキ

ストッパー
材　質　鋼板、NBRゴム
仕　上　亜鉛メッキ、黒

戸先側平プレート
材　質　鋼板
仕　上　黒亜鉛メッキ

固定プレート
材　質　鋼板
仕　上　黒亜鉛メッキ

No.764W用ワイヤーセット
材　質　ワイヤー：ステンレス鋼 SUS304
　　リング：黄銅
仕　上　ユニクロメッキ

ガイドローラー
材　質　座　：鋼板
　　ローラー：ウレタン
仕　上　座　：黒亜鉛メッキ
　　ローラー：グレー

外れ止め
材　質　ポリアセタール樹脂
仕　上　グレー

戸先キャッチ
材　質　ポリアセタール樹脂
仕　上　黒

No.788K

SDC-SK　スライドレール（木口タイプ）　受注生産

用　　途　一般住宅・マンション・ホテル・オフィス等の間仕切、物入れ
ドア寸法　DH2200以下×DW550～2000mm
ド ア 厚　30～40mm
ドア重量　20～50kg
上枠厚み　H=25mm以上
特　　長　• ドライバー1本でドアの高さ（1～7mm）を調整することができます。
　　• 上枠寸法が25mmからと、巾が狭いスッキリとした意匠です。

参考価格　スライドレール：￥15,400　2000mm以下
（木口仕様）　￥19,000　2001～3000mm
　　￥24,000　3001～4000mm
ガイドレール：￥ 1,720　2000mm
（SDC-K33）　￥ 860　1000mm
ガイドローラー：￥ 580
（SDC-K37）

スライドレール 〈木口仕様〉

材　質　ステンレス鋼
仕　上　圧延無光沢

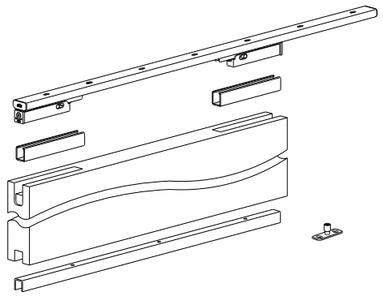

SDC-K33 ガイドレール

材　質　アルミニウム
仕　上　シルバー

SDC-K37 ガイドローラー

材　質　座　：ステンレス SUS304
　　ローラー：ウレタン
仕　上　座　：バレル研磨
　　ローラー：グレー

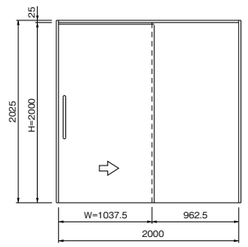

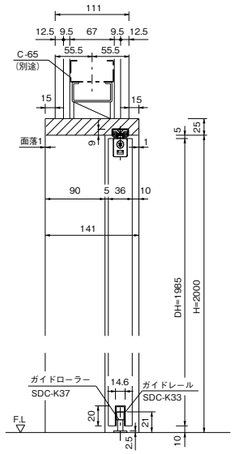

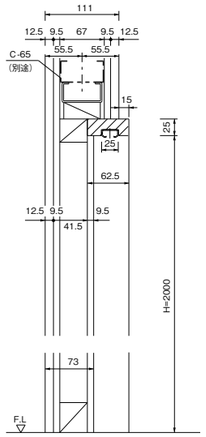

戸袋断面

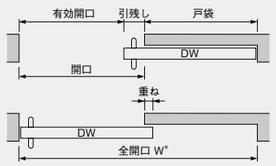

【計算式】
全開口W"から
求める方法

戸　　袋 ＝（W"＋重ね－引残し）÷2
開　　口 ＝ W"－戸袋
ドア DW ＝ 開口＋重ね
有効開口 ＝ 開口－引残し

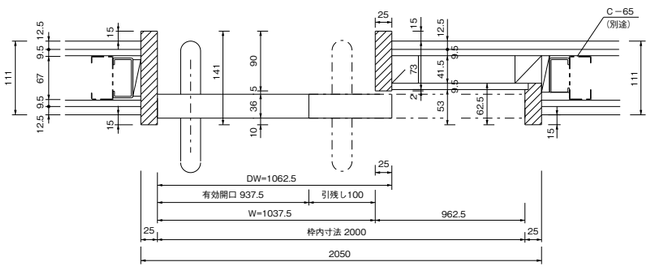

No.788T

SDC-ST　スライドレール（吊りボルトタイプ）　受注生産

用　　途　一般住宅・マンション・ホテル・オフィス等の間仕切、物入れ
ドア寸法　DH2200以下×DW550～2000mm
ド ア 厚　30～40mm
ドア重量　20～80kg
幕板寸法　H=50mm以上
特　　長　• スパナによりドアの高さ（8～20mm）を調整することができます。

参考価格　スライドレール：￥12,800　2000mm以下
（吊りボルト仕様）　￥16,400　2001～3000mm
　　￥20,000　3001～4000mm
ガイドレール：￥ 1,720　2000mm
（SDC-K33）　￥ 860　1000mm
ガイドローラー：￥ 580
（SDC-K37）

スライドレール 〈吊りボルト仕様〉

材　質　ステンレス鋼
仕　上　圧延無光沢

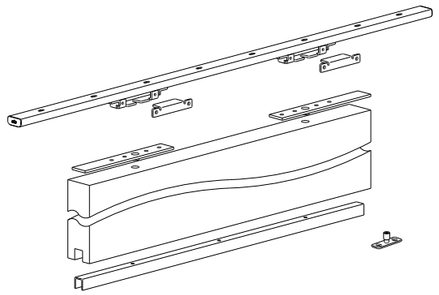

SDC-K33 ガイドレール

材　質　アルミニウム
仕　上　シルバー

SDC-K37 ガイドローラー

材　質　座　：ステンレス SUS304
　　ローラー：ウレタン
仕　上　座　：バレル研磨
　　ローラー：グレー

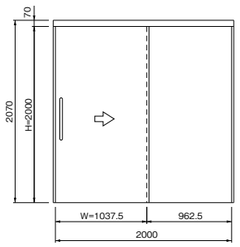

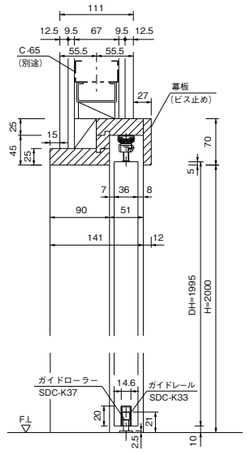

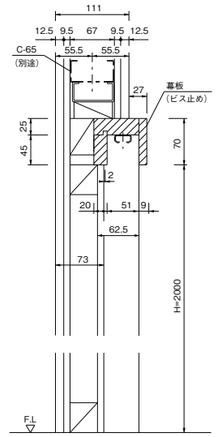

戸袋断面

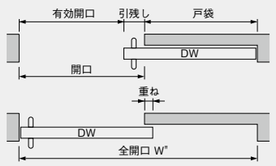

【計算式】
全開口W"から
求める方法

戸　　袋 ＝（W"＋重ね－引残し）÷2
開　　口 ＝ W"－戸袋
ドア DW ＝ 開口＋重ね
有効開口 ＝ 開口－引残し

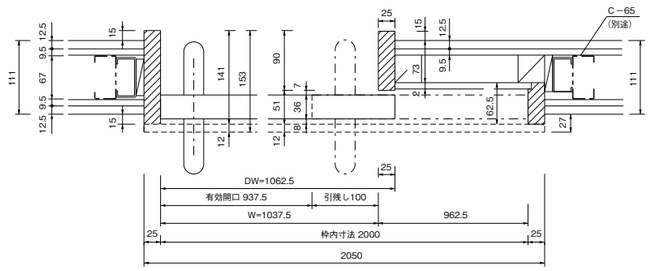

No.783MH スムースムーブ 動画

No.783MH-251 片引き部品セット
No.783MH-252 2枚連動片引き部品セット
No.783MH-253 3枚連動片引き部品セット

用　　途　一般住宅、マンション、ホテル、オフィス等の間仕切、物入れ
ドア寸法　DH＝2200mm以下
　　DW＝400～1200mm（No.783MH-251）
　　400～1100mm（No.783MH-252）
　　400～1100mm（No.783MH-253）
ド ア 厚　30～40mm（No.783MH-252・253使用の場合）
　　※ドア厚30～35mmの場合、取付オプションをご使用ください。
ドア重量　40kg以下（1枚当り）
ドア重ね寸法　40mm以上
ドア下部チリ寸法　5mm以上
幕板寸法　H=55mm以上（No.783MH-251）
　　H=65mm以上（No.783MH-252・253）
特　　長
- 上レールが高さ29mm 幅28.2mmのコンパクト設計ですので、上枠に埋め込む事も可能です。
- 高さ調整がスパナ1本で簡単にできます。
- 吊り込みや、ワイヤー連動による連結が簡単にできます。

※計算式はP.53参照。

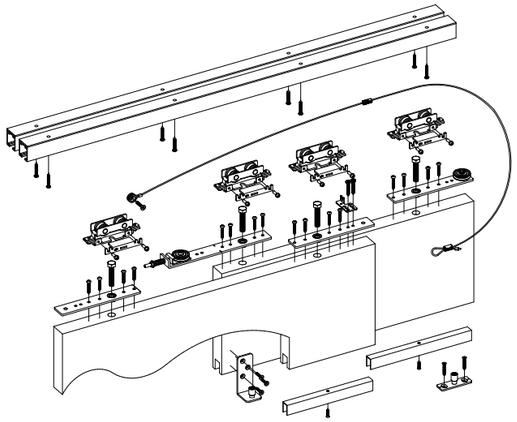

参考価格

	No.783MH 上レール（シルバー）	SDC-K33 ガイドレール	No.783MH-251 片引き部品セット			No.783MH-252 2枚連動片引き部品セット				No.783MH-253 3枚連動片引き部品セット				
			ジョイントプレートD 戸先側プレート	戸先側プレート	戸尻側プレート	平プレート	戸車ブラケット（外れ止め付）	六角ボルト	ワイヤーセット（リング付）	ワイヤーセット（3枚連動用）	ジョイントプレートC	ガイドローラー	L型ガイドローラー	
片引き	1820mm 1本	2000mm 1本	－	－	－	2ヶ	2ヶ	2本	－	－	－	1ヶ	－	¥11,920
2枚連動片引き	2730mm 2本	2000mm 2本	－	1ヶ	1ヶ	2ヶ	4ヶ	4本	1組	－	1ヶ	1ヶ	1ヶ	¥35,240
3枚連動片引き	3640mm 3本	2000mm 3本	1ヶ	1ヶ	2ヶ	2ヶ	6ヶ	6本	1組	1組	2ヶ	1ヶ	2ヶ	¥56,960

オプション

No.245N アップロック ※専用受金具が必要です。（P.86参照）
1ヶ

片引き

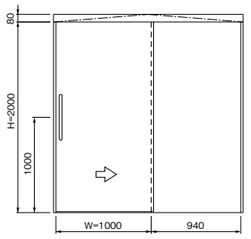

2枚連動片引き

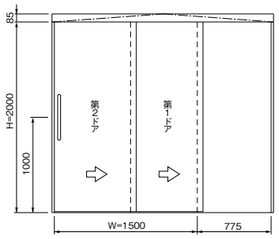

3枚連動片引き

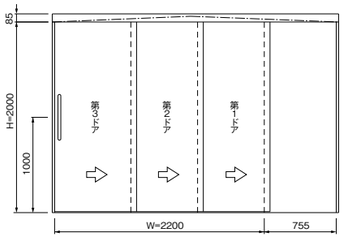

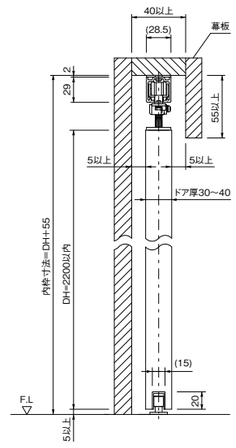

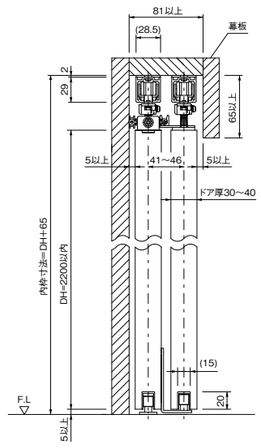

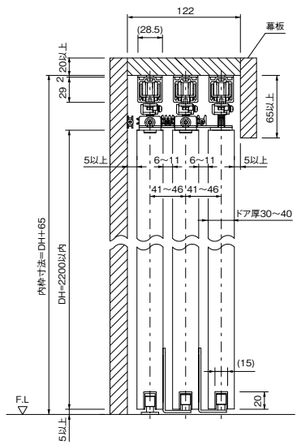

No.783MH 上レール

材　質　アルミニウム

寸法／仕上	シルバー	ブロンズ
1820mm	¥4,400	¥ 5,000
2730mm	¥7,400	¥ 8,000
3640mm	¥8,600	¥10,600

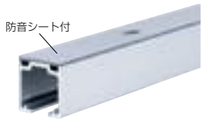

SDC-K33 ガイドレール

材　質　アルミニウム
ドア厚　36～40mm
仕　上　シルバー
寸　法　2000mm

¥1,720

〈 取付オプション部品 〉

ドア厚30mmの場合、チリ寸法が広く（11mm）なってしまいますので、〈取付オプション部品〉の780MGとM-30Uをお使いください。
（ドア厚36mmの場合はチリ寸法5～7mm）

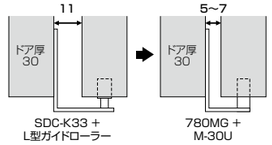

No.780MG ガイドレール

材　質　アルミニウム
ドア厚　30～35mm
仕　上　シルバー
寸　法　1200mm

¥1,600

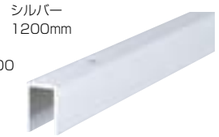

M-30U ガイド

用　途　ドアの振れ止め
材　質　樹脂＋鋼板
ドア厚　30～35mm
仕　上　茶、クロメート

¥900

No.783MH-251	片引き部品セット	¥ 5,800
No.783MH-252	2枚連動片引き部品セット	¥17,000
No.783MH-253	3枚連動片引き部品セット	¥26,000

※部品セットにはレールは含まれません。別途ご注文ください。

戸先側プレート・ジョイントプレートD

材　質　鋼板
仕　上　亜鉛メッキ

戸先側プレート

材　質　鋼板
仕　上　亜鉛メッキ

戸尻側プレート

材　質　鋼板
仕　上　亜鉛メッキ

平プレート

材　質　鋼板
仕　上　亜鉛メッキ

戸車ブラケット（外れ止め付）

材　質　枠：ステンレス
　　車：ポリアセタール樹脂
仕　上　車：グレー

六角ボルト

材　質　鋼板
仕　上　亜鉛メッキ

No.783MH用ワイヤーセット（リング付）

材　質　ワイヤー：ステンレス鋼 SUS304
　　リング：黄銅
仕　上　亜鉛メッキ

No.783MH 3枚連動用ワイヤーセット

材　質　ワイヤー：ステンレス鋼 SUS304
　　リング：黄銅
仕　上　亜鉛メッキ

ジョイントプレートC

材　質　ステンレス

ガイドローラー

材　質　座　：ステンレス SUS304
　　ローラー：ウレタン
仕　上　座　：バレル研磨
　　ローラー：グレー

L型ガイドローラー

材　質　座　：鋼板
　　ローラー：ウレタン
仕　上　座　：亜鉛メッキ
　　ローラー：グレー

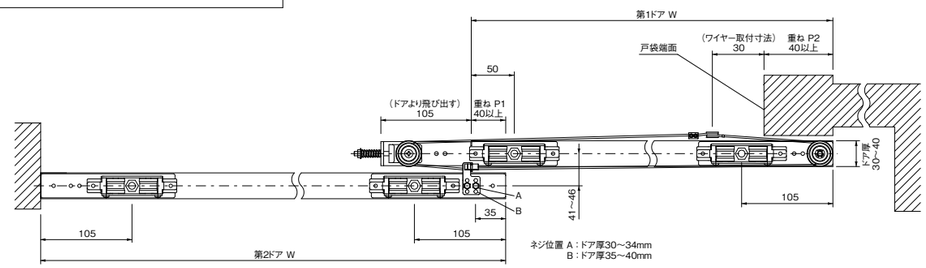

No.783MH スムースムーブ

No.783MH-1N-SA-1　半自動片引き装置

用　　途　一般住宅、マンション、ホテル、オフィス等の間仕切
　　福祉施設等の間仕切、物入れ
ドア寸法　DH2200以下×DW650～1200mm（ストローク最大1000mm）
ド ア 厚　34～40mm
ドア重量　20～40kg
幕板寸法　H=65mm以上
特　　長　• ドアをゆっくりと引く事ができるゼンマイユニットを
　　使用しています。

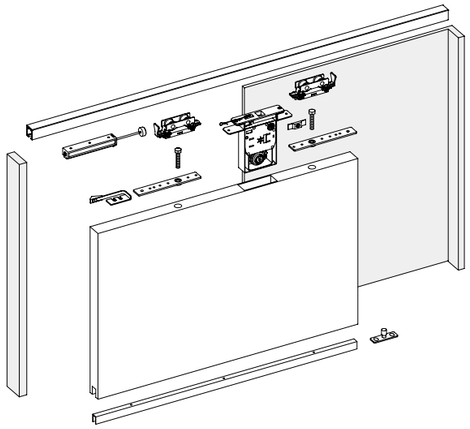

参考価格

No.783MH 上レール（シルバー）	SDC-K33 ガイドレール	SDC-K37 ガイドローラー	No.783MH-1N-SA-1　半自動片引き装置部品セット					
			戸車 R・L	平プレート	六角ボルト	直線式ブレーキ装置	内蔵式高上げゼンマイ装置	
1820mm 1本	2000mm 1本	1ヶ	各1ヶ	2ヶ	2本	1ヶ	1ヶ	￥30,700

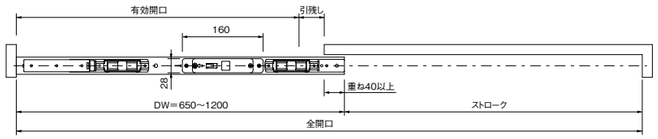

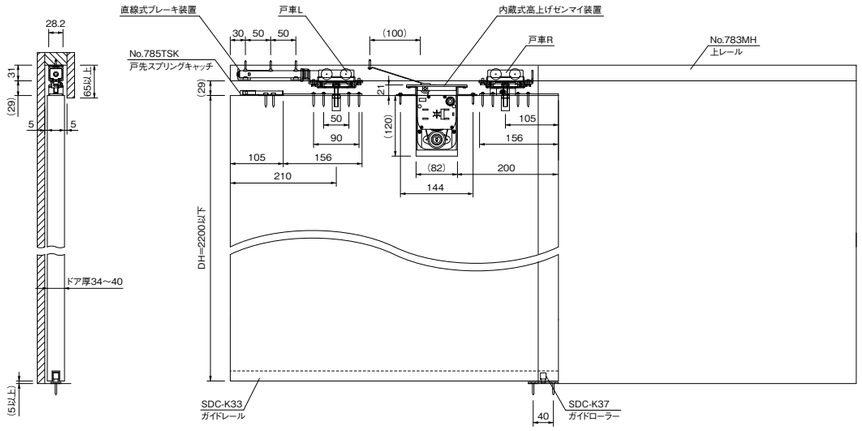

※本図は右勝手です。左勝手は左右対称です。

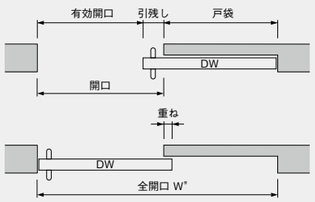

【計算式】（全開口W"から求める方法）

戸　　袋 ＝ (W"＋ 重ね － 引残し) ÷ 2

開　　口 ＝ W"－ 戸袋

ドア DW ＝ 開口 ＋ 重ね

有効開口 ＝ 開口 － 引残し

No.783MH　上レール

材　質　アルミニウム

寸法／仕上	シルバー	ブロンズ
1820mm	￥4,400	￥ 5,000
2730mm	￥7,400	￥ 8,000
3640mm	￥8,600	￥10,600

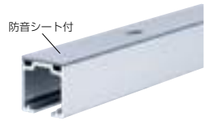

SDC-K33　ガイドレール

材　質　アルミニウム
仕　上　シルバー
寸　法　2000mm

￥1,720

SDC-K37　ガイドローラー

材　質　　座　：ステンレス SUS304
　　ローラー：ウレタン
仕　上　　座　：バレル研磨
　　ローラー：グレー

￥580

〈 取付オプション部品 〉

No.785-TSK　785用戸先スプリングキャッチ

材　質　本　　体：ステンレス鋼 SUS304
　　キャッチ部：ポリアセタール樹脂
　　受　　：PBT樹脂
仕　上　グレー
※左右勝手があります。

￥860

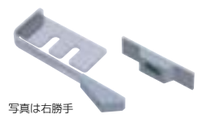

写真は右勝手

No.783MH-1N-SA-1　半自動片引き装置部品セット　￥24,000

※部品セットにはレールは含まれません。別途ご注文ください。

戸車R・L

材　質　枠：ステンレス
　　車：ポリアセタール樹脂
仕　上　車：グレー

平プレート

材　質　鋼板
仕　上　亜鉛メッキ

六角ボルト

材　質　鋼板
仕　上　亜鉛メッキ

直線式ブレーキ装置

材　質　ポリアセタール樹脂
仕　上　グレー

内蔵式高上げゼンマイ装置

材　質　ケース：アルミニウム
　　ゼンマイ：ポリアミド樹脂
　　ポリアセタール樹脂
ドア厚　34～40mm
仕　上　ケース：シルバー
　　ゼンマイ：グレー

No.783MH スムースムーブ

No.783MH-252-SA-1
半自動2枚連動片引き部品セット（面付型ゼンマイユニット仕様）
No.783MH-253-SA-1 受注生産
半自動3枚連動片引き部品セット（面付型ゼンマイユニット仕様）

用　　途　一般住宅、マンション、ホテル、オフィス等の間仕切、物入れ
ドア寸法　DH2200以下×DW500～1100mm
ド ア 厚　30～40mm（No.783MH-252-SA・253-SA使用の場合）
※ドア厚30～35mmの場合、取付オプションをご使用ください。
ドア重量　40kg以下（1枚当り）
ドア重ね寸法　40mm以上
ドア下部チリ寸法　5mm以上
幕板寸法　H=85mm以上
特　　長　• ドア上部の幕板内に収納した簡易取付けの半自動連動片引きシステムです。
• ドアをゆっくりと引く事ができるゼンマイユニットを使用しています。
※計算式はP.53参照。

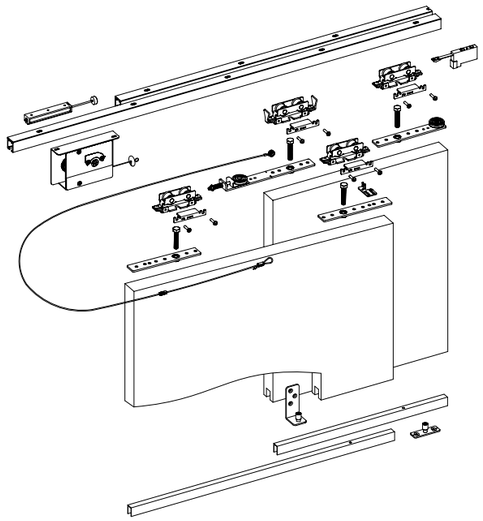

参考価格

	No.783MH 上レール（シルバー）	SDC-K33 ガイドレール	No.783MH-252-SA-1 半自動2枚連動片引き部品セット							No.783MH-253-SA-1 半自動3枚連動片引き部品セット							
			戸先側プレートジョイントプレートD	戸先側プレート	戸尻側プレート	平プレート	戸車ブラケット（外れ止め付）	六角ボルト	ワイヤーセット（リング付）	ワイヤーセット（3枚連動用）	ジョイントプレートC	ガイドローラー	L型ガイドローラー	面付型ゼンマイユニット	直線式ダンパー	戸当りキャッチ	
2枚連動片引き（面付型ゼンマイユニット仕様）	2730mm 2本	2000mm 2本	－	1ヶ	1ヶ	2ヶ	4ヶ	4本	1組	－	1ヶ	1ヶ	1ヶ	1ヶ	1ヶ	1ヶ	¥58,240
3枚連動片引き（面付型ゼンマイユニット仕様）	3640mm 3本	2000mm 3本	1ヶ	1ヶ	2ヶ	2ヶ	6ヶ	6本	1組	1組	2ヶ	1ヶ	2ヶ	1ヶ	1ヶ	1ヶ	¥82,960

オプション

No.245N アップロック ※専用受金具が必要です。（P.86参照）
1ヶ

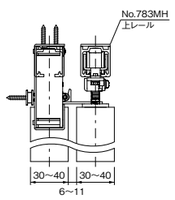

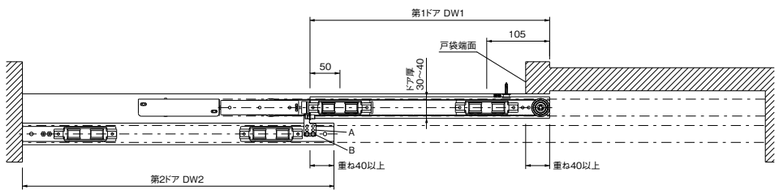

※本図は右勝手です。左勝手は左右対称です。
ネジ位置 A：ドア厚30～34mm
B：ドア厚35～40mm

2枚連動片引き（面付型ゼンマイユニット仕様）

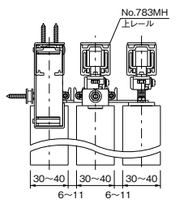

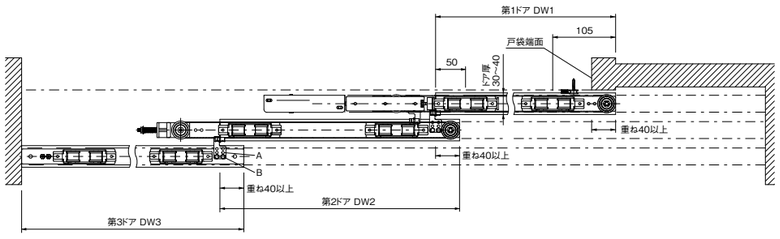

※本図は右勝手です。左勝手は左右対称です。
ネジ位置 A：ドア厚30～34mm
B：ドア厚35～40mm

3枚連動片引き（面付型ゼンマイユニット仕様）

No.783MH 上レール

材　質　アルミニウム

寸法／仕上	シルバー	ブロンズ
1820mm	¥4,400	¥ 5,000
2730mm	¥7,400	¥ 8,000
3640mm	¥8,600	¥10,600

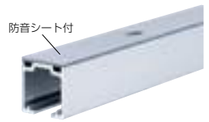

SDC-K33 ガイドレール

材　質　アルミニウム
ドア厚　36～40mm
仕　上　シルバー
寸　法　2000mm

¥1,720

〈 取付オプション部品 〉

ドア厚30mmの場合、チリ寸法が広く（11mm）なってしまいますので、〈取付オプション部品〉の780MGとM-30Uをお使いください。
（ドア厚36mmの場合はチリ寸法5～7mm）

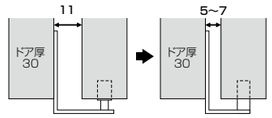

SDC-K33 ＋ L型ガイドローラー　780MG ＋ M-30U

No.780MG ガイドレール

材　質　アルミニウム
ドア厚　30～35mm
仕　上　シルバー
寸　法　1200mm

¥1,600

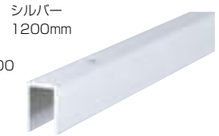

M-30U ガイド

用　途　ドアの振れ止め
材　質　樹脂＋鋼板
ドア厚　30～35mm
仕　上　茶、クロメート

¥900

No.783MH-252-SA-1
半自動2枚連動片引き部品セット（面付型ゼンマイユニット仕様）　¥40,000
No.783MH-253-SA-1
半自動3枚連動片引き部品セット（面付型ゼンマイユニット仕様）　¥52,000

※部品セットにはレールは含まれません。別途ご注文ください。

戸先側プレート・ジョイントプレートD

材　質　鋼板
仕　上　亜鉛メッキ

戸先側プレート

材　質　鋼板
仕　上　亜鉛メッキ

戸尻側プレート

材　質　鋼板
仕　上　亜鉛メッキ

平プレート

材　質　鋼板
仕　上　亜鉛メッキ

戸車ブラケット（外れ止め付）

材　質　枠：ステンレス
車：ポリアセタール樹脂
仕　上　車：グレー

※1個のみストッパー付

六角ボルト

材　質　鋼板
仕　上　亜鉛メッキ

No.783MH用ワイヤーセット（リング付）

材　質　ワイヤー：ステンレス鋼 SUS304
リング：黄銅
仕　上　亜鉛メッキ

No.783MH 3枚連動用ワイヤーセット

材　質　ワイヤー：ステンレス鋼 SUS304
リング：黄銅
仕　上　亜鉛メッキ

ジョイントプレートC

材　質　ステンレス

ガイドローラー

材　質　座　：ステンレス SUS304
ローラー：ウレタン
仕　上　座　：バレル研磨
ローラー：グレー

L型ガイドローラー

材　質　座　：鋼板
ローラー：ウレタン
仕　上　座　：亜鉛メッキ
ローラー：グレー

面付型ゼンマイユニット

材　質　ケース：鋼板
ゼンマイ：ポリアミド樹脂
ポリアセタール樹脂
仕　上　ケース：亜鉛メッキ
ゼンマイ：グレー

直線式ダンパー

材　質　ポリアセタール樹脂
仕　上　グレー

戸当りキャッチ

材　質　本体・ストッパー：ポリアミド樹脂
キャッチベース：ステンレス
仕　上　グレー

No.783MH スムースムーブ

No.783MH-HI 連動引分け部品セット
No.783MH-HI-SA 半自動連動引分け部品セット

用　　途　一般住宅、マンション、ホテル、オフィス等の間仕切、物入れ
ドア寸法　DH2200以下×DW500～1100mm
ド ア 厚　30～40mm（No.783MH-HI ）
　　34～40mm（No.783MH-HI-SA）
ドア重量　40kg以下（1枚当り）
ドア下部チリ寸法　3mm以上
幕板寸法　H=65mm以上
特　　長　• ベッドなど大型設備の出し入れがある部屋には、間口が広くとれる連動引分けタイプが便利です。
• ドア2枚分の広い開口を確保でき、しかもどちらか片方の取手を引くだけで両方のドアが開きます。
〈半自動仕様〉
• ドア内部にゼンマイユニットが入り、スッキリとした納まりとなっています。
• ダンパー付ゼンマイユニットにより、ドアが一定の速度でゆっくり閉まります。

※計算式はP.53参照。

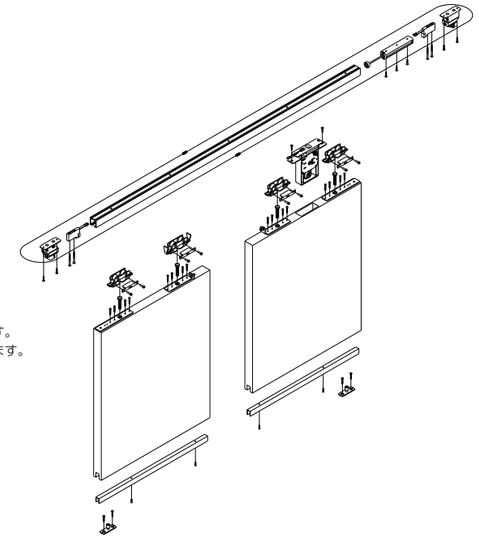

参考価格

	No.783MH 上レール（シルバー）	SDC-K33 ガイドレール	No.783MH-HI 連動引分け部品セット					No.783MH-HI-SA 半自動連動引分け部品セット						
			固定プレート	平プレート	調整滑車	戸車ブラケット（外れ止め付）	六角ボルト	ワイヤーセット	ガイドローラー	埋込型ゼンマイユニット（高上げライナー付）	直線式ダンパー	戸当り	戸当りキャッチ	
連動引分け	2730mm 2本	2000mm 2本	2ヶ	2ヶ	2ヶ	4ヶ	4本	1組	2ヶ	－	1ヶ	2ヶ	－	￥60,240
半自動連動引分け	2730mm 2本	2000mm 2本	2ヶ	2ヶ	2ヶ	4ヶ	4本	1組	2ヶ	1ヶ	1ヶ	－	2ヶ	￥78,240

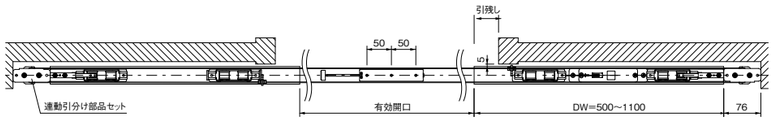

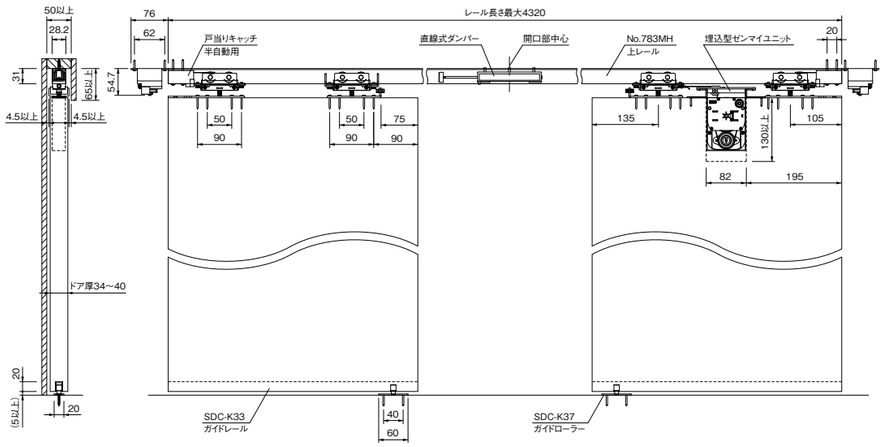

※本製品を使用する際は、戸尻側ドアの中心もしくは下部に戸当りを取付けてください。

No.783MH 上レール

材　質　アルミニウム

寸法／仕上	シルバー	ブロンズ
1820mm	￥4,400	￥ 5,000
2730mm	￥7,400	￥ 8,000
3640mm	￥8,600	￥10,600

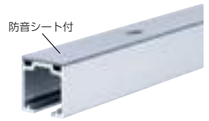

SDC-K33 ガイドレール

材　質　アルミニウム
仕　上　シルバー
寸　法　2000mm

￥1,720

No.783MH-HI	連動引分け部品セット	￥42,000
No.783MH-HI-SA	半自動連動引分け部品セット	￥60,000

※部品セットにはレールは含まれません。別途ご注文ください。

固定プレート

材　質　鋼板
仕　上　亜鉛メッキ

平プレート

材　質　鋼板
仕　上　亜鉛メッキ

調整滑車

材　質　鋼板
仕　上　亜鉛メッキ

戸車ブラケット（外れ止め付）

材　質　枠：ステンレス
　　車：ポリアセタール樹脂
仕　上　車：グレー

※1個のみストッパー付

六角ボルト

材　質　鋼板
仕　上　亜鉛メッキ

No.783MH用連動引分けワイヤーセット

材　質　ワイヤー：ステンレス鋼 SUS304
　　リング：黄銅
仕　上　亜鉛メッキ

ガイドローラー

材　質　　座　：ステンレス SUS304
　　ローラー：ウレタン
仕　上　　座　：バレル研磨
　　ローラー：グレー

埋込型ゼンマイユニット（高上げライナー付）

材　質　ケース：アルミニウム
　　ゼンマイ：ポリアミド樹脂
　　ポリアセタール樹脂
ドア厚　34～40mm
仕　上　ケース：シルバー
　　ゼンマイ：グレー

直線式ダンパー

材　質　ポリアセタール樹脂
仕　上　グレー

戸当り

材　質　本体・ストッパー：ポリアミド樹脂
仕　上　グレー

戸当りキャッチ

材　質　本体・ストッパー：ポリアミド樹脂
　　キャッチベース：ステンレス
仕　上　グレー

No.783MH スムースムーブ

No.783MH-W 3枚連動引違部品セット

用　　途　一般住宅、マンション、ホテル、オフィス等の間仕切、物入れ
ドア寸法　DH=2200mm以下
　　第1ドア DW1=500～1200mm
　　第2ドア DW2=400～1100mm
　　第3ドア DW1=500～1200mm
　　（ドアの重ね寸法50mm、引残し100mmとした場合）
ド ア 厚　33～40mm
ドア重量　40kg以下（1枚当り）
ドア下部チリ寸法　5mm以上
幕板寸法　H=70mm以上
特　　長　• 左右どちらからでも自由にドアを開く事ができ、
　　広い開口を確保できます。
※計算式はP.53参照。

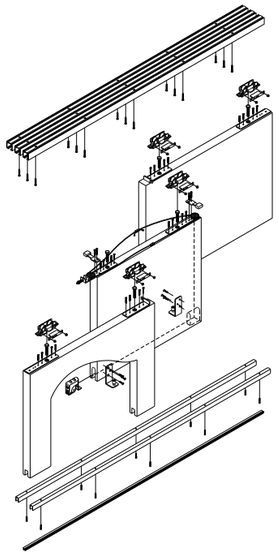

参考価格

	No.783MH 上レール（シルバー）	SDC-K33 ガイドレール	No.728 Y型レール（シルバー）	No.783MH-W 3枚連動引違部品セット											
				No.787 Y型調整戸車	戸先側プレート	戸尻側プレート	ストッパー	固定プレート	平プレート	戸車ブラケット（外れ止め付）	六角ボルト	ワイヤーセット	L型ガイドローラー	戸当りキャッチ	
3枚連動引違	3640mm 3本	2000mm 2本	3640mm 1本	2ヶ	1ヶ	1ヶ	2ヶ	2ヶ	2ヶ	6ヶ	6本	1組	2ヶ	2ヶ	¥58,840

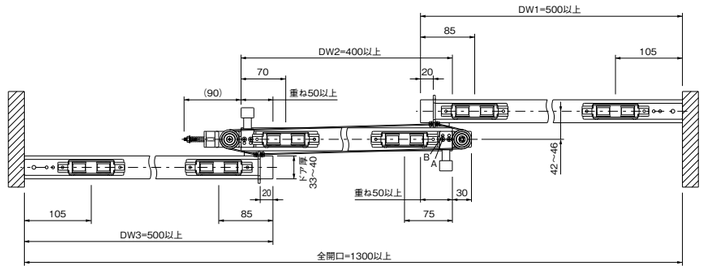

※本図は右勝手です。左勝手は左右対称です。
※DW1とDW3のドア幅は同じとします。

ネジ位置 A：ドア厚33～34mm
　　B：ドア厚35～40mm

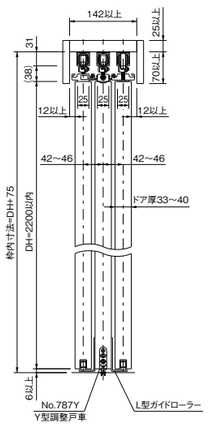

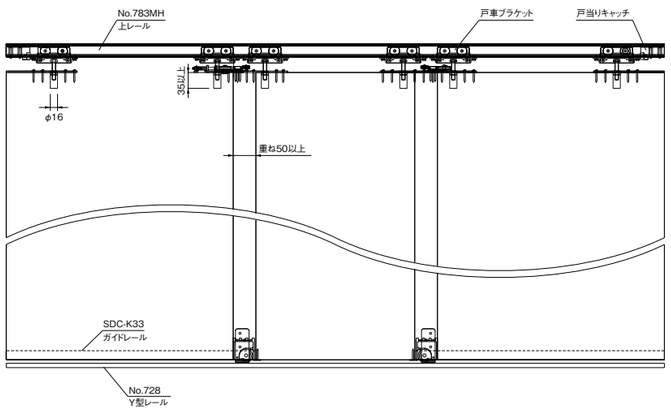

No.783MH 上レール

材　質　アルミニウム

寸法／仕上	シルバー	ブロンズ
1820mm	¥4,400	¥ 5,000
2730mm	¥7,400	¥ 8,000
3640mm	¥8,600	¥10,600

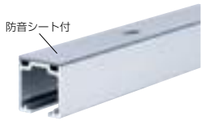

SDC-K33 ガイドレール

材　質　アルミニウム
仕　上　シルバー
寸　法　2000mm

¥1,720

No.728 Y型レール

材　質　アルミニウム

寸法／仕上	シルバー	ブロンズ
1820mm	¥1,000	¥1,050
2730mm	¥1,560	¥1,650
3640mm	¥1,600	¥1,700

ブロンズ

シルバー

No.783MH-W 3枚連動引違部品セット ¥28,000

※部品セットにはレールは含まれません。別途ご注文ください。

No.787 Y型調整戸車

材　質　枠：鋼板、ナイロン
　　車：ポリアセタール樹脂
仕　上　枠：茶、クロメート
　　車：ナチュラル

戸先側プレート

材　質　鋼板
仕　上　亜鉛メッキ

戸尻側プレート

材　質　鋼板
仕　上　亜鉛メッキ

ストッパー

材　質　鋼板、NBRゴム
仕　上　亜鉛メッキ、黒

固定プレート

材　質　鋼板
仕　上　亜鉛メッキ

平プレート

材　質　鋼板
仕　上　亜鉛メッキ

戸車ブラケット（外れ止め付）

材　質　枠：ステンレス
　　車：ポリアセタール樹脂
仕　上　車：グレー

六角ボルト

材　質　鋼板
仕　上　亜鉛メッキ

No.783MH用ワイヤーセット

材　質　ワイヤー：ステンレス鋼 SUS304
　　リング：黄銅
仕　上　亜鉛メッキ

L型ガイドローラー

材　質　　座　：鋼板
　　ローラー：ウレタン
仕　上　　座　：亜鉛メッキ
　　ローラー：グレー

戸当りキャッチ

材　質　本体・ストッパー：ポリアミド樹脂
　　キャッチベース：ステンレス
仕　上　グレー

No.783MH スムースムーブ

No.783MH-K 木口取付片引き部品セット

用　　途　一般住宅、マンション、ホテル、オフィス等の間仕切、物入れ
ドア寸法　DH2200以下×DW400～1200mm
ド ア 厚　30～40mm
ドア重量　40kg以下
ドア下部チリ寸法　5mm以上
幕板寸法　H=55mm以上
特　　長
- 上レールが、高さ29mm幅28.2mmのコンパクト設計となっているため、上枠に埋込む事も可能です。
- 高さ調整はドライバーにより、簡単にできます。
- 吊り込みが簡単にできます。

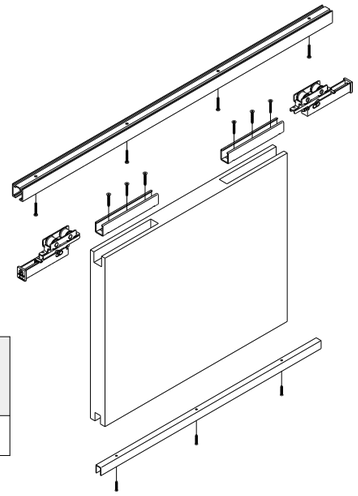

参考価格

	No.783MH 上レール（シルバー）	SDC-K33 ガイドレール	No.783MH-K 木口取付片引き部品セット			
			戸車ブラケット	ベース	ガイドローラー	
木口取付片引き	1820mm 1本	2000mm 1本	2ヶ	2ヶ	1ヶ	￥13,120

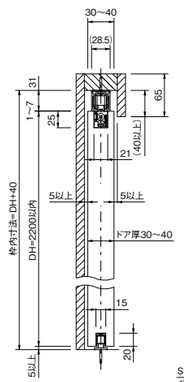

※本図は右勝手です。

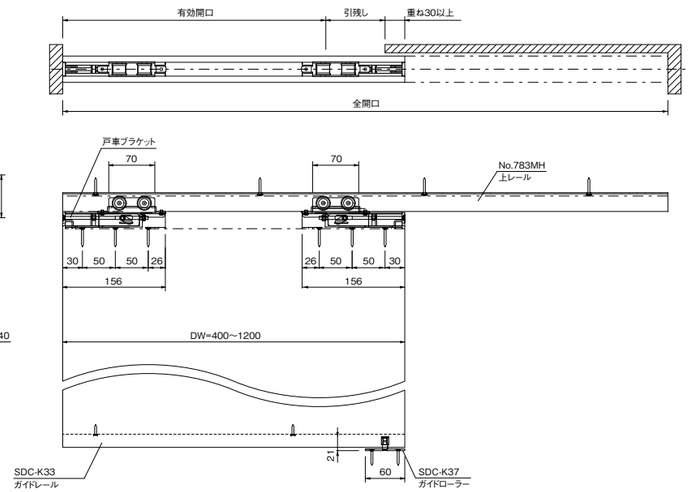

No.783MH 上レール

材　質　アルミニウム

寸法／仕上	シルバー	ブロンズ
1820mm	￥4,400	￥ 5,000
2730mm	￥7,400	￥ 8,000
3640mm	￥8,600	￥10,600

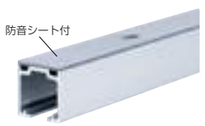

SDC-K33 ガイドレール

材　質　アルミニウム
仕　上　シルバー
寸　法　2000mm

￥1,720

No.783MH-K 木口取付片引き部品セット ￥7,000

※部品セットにはレールは含まれません。別途ご注文ください。

戸車ブラケット

材　質　枠：ステンレス
　　車：ポリアセタール樹脂
仕　上　車：グレー

ベース

材　質　鋼板
仕　上　亜鉛メッキ

ガイドローラー

材　質　座　：ステンレス SUS304
　　ローラー：ウレタン
仕　上　座　：バレル研磨
　　ローラー：グレー

No.783MH-252　2枚連動片引き部品セット
No.783MH-252-SA　半自動2枚連動片引き部品セット

【計算式】

第１ドア（DW1）＝｛全開口（W"）＋重ね（P1）＋重ね（P2）－引残し（L）｝÷３

第２ドア（DW2）＝第１ドア（DW1）＋引残し（L）

開　口（W'）＝全開口（W"）－第１ドア（DW1）

有効開口（W）＝開口（W'）－引残し（L）

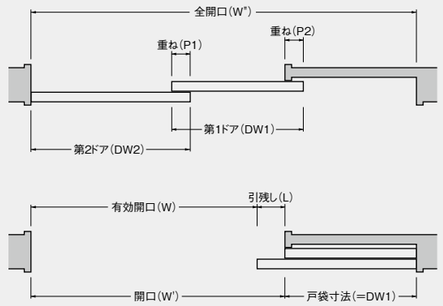

No.783MH-253　3枚連動片引き部品セット
No.783MH-253-SA　半自動3枚連動片引き部品セット

【計算式】

第１ドア（DW1）＝｛全開口（W"）＋重ね（P1）＋重ね（P2）＋重ね（P3）－引残し（L）｝÷４

第２ドア（DW2）＝第１ドア（DW1）

第３ドア（DW3）＝第１ドア（DW1）＋引残し（L）

開　口（W'）＝全開口（W"）－第１ドア（DW1）

有効開口（W）＝開口（W'）－引残し（L）

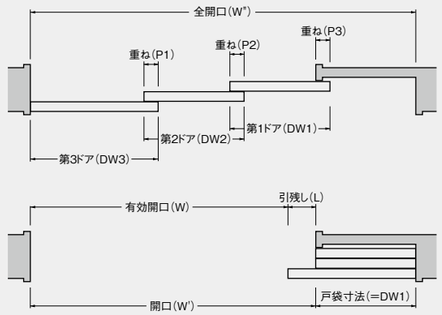

No.783MH-HI　連動引分け部品セット
No.783MH-HI-SA　半自動連動引分け部品セット

【計算式】（全開口（W"）寸法がわかっている時の式）

$$\text{第1ドア及び第２ドア寸法（DW1）（DW2）} = \frac{\text{全開口(W")}}{4} + \frac{\{\text{引残し(L)}+\text{重ね(P)}\}}{2}$$

$$\text{戸袋寸法} = \frac{\text{全開口(W")}}{4} - \frac{\{\text{引残し(L)}-\text{重ね(P)}\}}{2}$$

$$\text{有効開口(W)} = \frac{\text{全開口(W")}}{2} - \{\text{引残し(L)}+\text{重ね(P)}\}$$

【計算式】（有効開口寸法がわかっている時の式）

$$\text{第1ドア及び第２ドア寸法（DW1）（DW2）} = \frac{\text{有効開口(W)}}{2} + \{\text{引残し(L)}+\text{重ね(P)}\}$$

戸袋寸法　＝　第1ドア（DW1）－ 引残し（L）

全開口（W"）＝有効開口（W）＋戸袋寸法×２＋引残し（L）×２

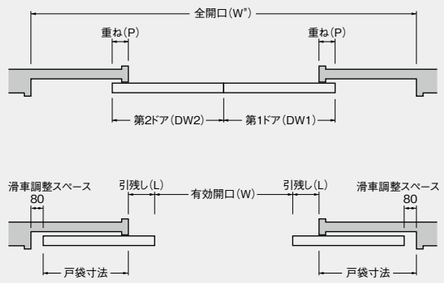

No.783MH-W　3枚連動引違部品セット

【計算式】（条件：引残し寸法を100mm、重ね寸法を50mm）

第２ドア（DW2）＝｛全開口（W"）－引残し（L=100）｝÷３

第１ドア（DW1）＝第２ドア（DW2）＋引残し（L=100）

第３ドア（DW3）＝第１ドア（DW1）

有効開口（W）＝全開口（W"）－引残し（L=100）－第１ドア（DW1）

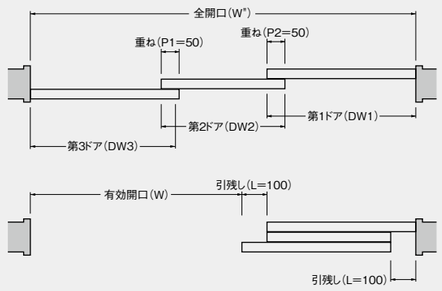

No.783SC スムースムーブ 動画

No.783SC-251-S　ブルーザー付片引き装置S
No.783SC-251-W　ブルーザー付片引き装置W
No.783SC-252-S　ブルーザー付2枚連動片引き装置S
No.783SC-252-W　ブルーザー付2枚連動片引き装置W

用　　途　一般住宅、マンション、ホテル、オフィス等の間仕切、物入れ
ドア寸法　DH＝2200mm以下
　　片　引　き：DW＝600～1200mm（No.783SC-251-S）
　　800～1200mm（No.783SC-251-W）
　　※No.245アップロック仕様の場合 DW=900～1200mm
　　2枚連動片引き：DW＝600～1100mm（No.783SC-252-S・W）
ド ア 厚　30～40mm
　　※ドア厚30～35mmの場合、取付オプションをご使用ください。
ドア重量　20～40kg（1枚当り）
ドア重ね寸法　40mm以上
ドア下部チリ寸法　5mm以上
幕板寸法　H=65mm以上（No.783SC-251）
　　H=70mm以上（No.783SC-252）
特　　長
- 上レールが高さ36mm 幅28.2mmのコンパクト設計ですので、上枠に埋め込む事も可能です。
- 高さ調整がスパナ1本で簡単にできます。
- 吊り込みや、ワイヤー連動による連結が簡単にできます。
- 閉まりきる（開けきる）手前（60mm）からドアを引き寄せるアシスト装置です。
- ドアの跳ね返りを防ぎ最後まできちんと閉まるので空調・調光などのエネルギー効率が高く快適です。

参考価格

	No.783SC 上レール	SDC-K33 ガイドレール	No.783SC-251-S・W 片引き装置部品セット					No.783SC-252-S・W 2枚連動片引き装置部品セット					
			戸先側プレート	戸尻側プレート	平プレート	ブルーザー付戸車ブラケット	戸車ブラケット（外れ止め付）	六角ボルト	ワイヤーセット（リング付）	ジョイントプレートC	ガイドローラー	L型ガイドローラー	
片引き S	1820mm 1本	2000mm 1本	－	－	2ヶ	1ヶ	1ヶ	2本	－	－	1ヶ	－	￥19,620
片引き W	1820mm 1本	2000mm 1本	－	－	2ヶ	2ヶ	－	2本	－	－	1ヶ	－	￥25,620
2枚連動片引き S	2730mm 2本	2000mm 2本	1ヶ	1ヶ	2ヶ	1ヶ	3ヶ	4本	1組	1ヶ	1ヶ	1ヶ	￥60,640
2枚連動片引き W	2730mm 2本	2000mm 2本	1ヶ	1ヶ	2ヶ	2ヶ	2ヶ	4本	1組	1ヶ	1ヶ	1ヶ	￥66,640

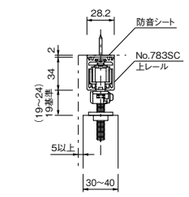

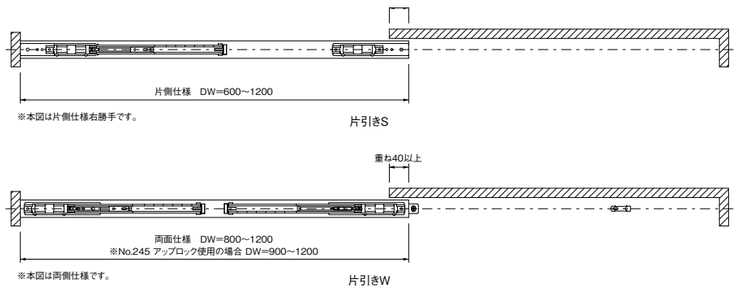

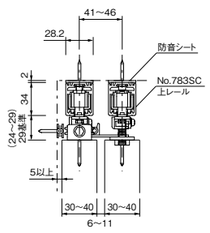

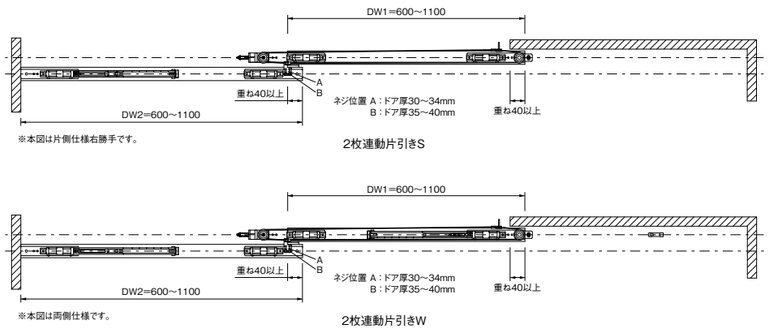

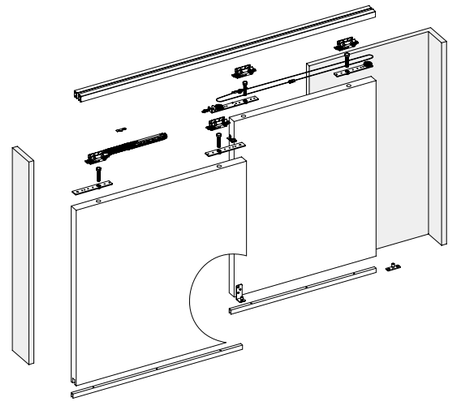

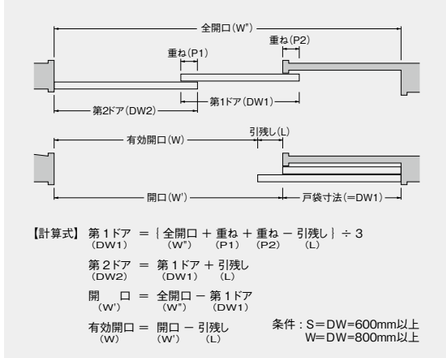

No.783SC 上レール

材　質　アルミニウム
仕　上　シルバー

￥ 5,900　1820mm
￥ 9,600　2730mm
￥10,600　3640mm

SDC-K33 ガイドレール

材　質　アルミニウム
ドア厚　36～40mm
仕　上　シルバー
寸　法　2000mm

￥1,720

No.783SC-K50 戸当りキャッチ

材　質　本体・ストッパー：ポリアミド樹脂
　　キャッチベース：ステンレス
仕　上　グレー

￥1,460

〈 取付オプション部品 〉

ドア厚30mmの場合、チリ寸法が広く（11mm）なってしまいますので、〈取付オプション部品〉の780MGとM-30Uをお使いください。
（ドア厚36mmの場合はチリ寸法5～7mm）

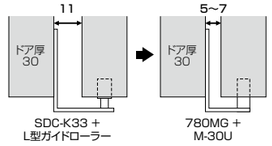

No.780MG ガイドレール

材　質　アルミニウム
ドア厚　30～35mm
仕　上　シルバー
寸　法　1200mm

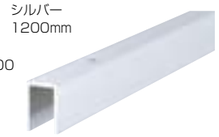

￥1,600

M-30U ガイド

用　途　ドアの振れ止め
材　質　樹脂＋鋼板
ドア厚　30～35mm
仕　上　茶、クロメート

￥900

No.783SC-251-S	ブルーザー付片引き装置S部品セット	￥12,000
No.783SC-251-W	ブルーザー付片引き装置W部品セット	￥18,000
No.783SC-252-S	ブルーザー付2枚連動片引き装置S部品セット	￥38,000
No.783SC-252-W	ブルーザー付2枚連動片引き装置W部品セット	￥44,000

※部品セットにはレールは含まれません。別途ご注文ください。

戸先側プレート

材　質　鋼板
仕　上　亜鉛メッキ

戸尻側プレート

材　質　鋼板
仕　上　亜鉛メッキ

平プレート

材　質　鋼板
仕　上　亜鉛メッキ

ブルーザー付戸車ブラケット（外れ止め付）

材　質　枠：ステンレス
　　車：ポリアセタール樹脂
　　ブルーザー：PC
仕　上　車：グレー
　　ブルーザー：黒

戸車ブラケット（外れ止め付）

材　質　枠：ステンレス
　　車：ポリアセタール樹脂
仕　上　車：グレー

六角ボルト

材　質　鋼板
仕　上　亜鉛メッキ

No.783MH用ワイヤーセット（リング付）

材　質　ワイヤー：ステンレス鋼 SUS304
　　リング：黄銅
仕　上　亜鉛メッキ

ジョイントプレートC

材　質　ステンレス

ガイドローラー

材　質　座　：ステンレス SUS304
　　ローラー：ウレタン
仕　上　座　：バレル研磨
　　ローラー：グレー

L型ガイドローラー

材　質　座　：鋼板
　　ローラー：ウレタン
仕　上　座　：亜鉛メッキ
　　ローラー：グレー

N786 スリムモーション

用　　途　一般住宅、マンション
ドア寸法　DH＝2400mm以下
　　DW＝500～1000mm（N786）
　　590～1000mm（N786W）
ド ア 厚　27～40mm
ドア重量　30kg以下
室内温度　5～40℃

参考価格

	N786 上吊レール ¥2,200	N786U スリムモーションユニット ¥6,100	No.786 吊車 ¥2,000	M-30T ガイド ¥300	
N786 戸先	1820mm 1本	1ヶ	1ヶ	1ヶ	¥10,600
N786W 戸先 戸尻	1820mm 1本	2ヶ	－	1ヶ	¥14,700
モーションなし	1820mm 1本	－	2ヶ	1ヶ	¥ 6,500

ゆっくり静かに閉まる

ドアが閉まる手前で、ゆっくり静かに閉まるモーション機能が作動し、枠とドアがぶつかる不快な音を軽減できます。

跳ね上がり抑制

ドアが閉まる直前を、より緩やかで静かに動くよう設定できます。

扉を吊ったまま調整できます。

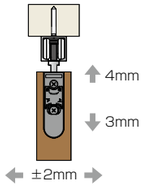

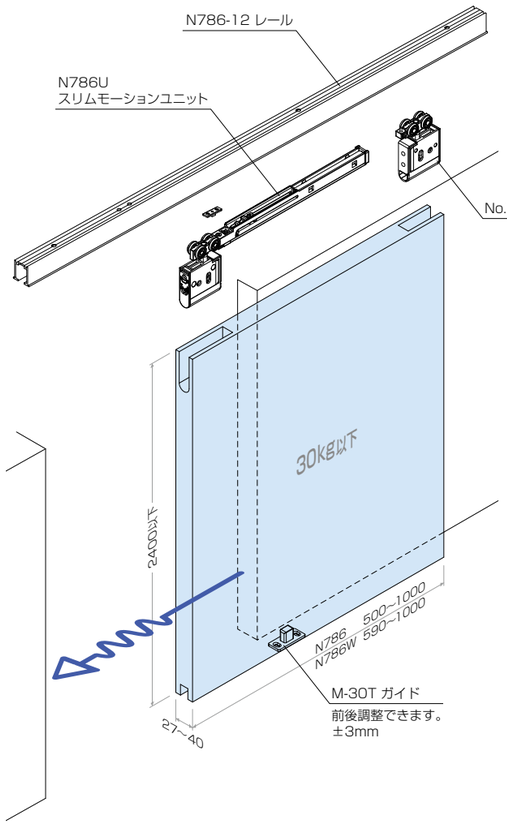

コンパクト設計

レールがコンパクト設計なので引戸のデザインを損ないません。
ドア重量30kg以下まで対応できます。

ダブルの効果（N786W）

戸先側と戸尻側にスリムモーションユニットを取付けると、両方向がゆっくり静かに開閉できます。
（ドア幅590mmの小さなドアでも取付可能なコンパクト設計。）

簡単！取付取外し

取付がワンタッチでできます。

取外しも簡単で、プラスドライバーを差し込み、下に下げるとドアから戸車本体が出てきます。

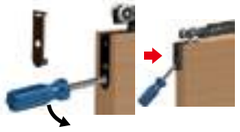

⚠ 注意事項

- 本製品は、一般住宅・マンションなどの住宅専用であり、使用頻度の多い公共施設や室外では使用しないでください。
- 本製品のモーション機構はあくまでも補助になり、使用される環境、室内温度、操作方法などにより閉じる速度にばらつきが出ます。
- 指はさみ防止機能付きではありませんのでドアを勢いよく閉めないように注意してください。
- ドアを勢いよく開閉しますとモーション機構が適切に機能しませんので、ゆっくり閉めてください。
- モーション機構にバネの張力を利用しておりますので、開閉のはじめは通常の上吊引戸より操作が重くなります。
- レール加工時の削りカスや、ごみ、埃などが戸車本体やレール内部に付着しないよう注意してください。
- 必ず仕様範囲をお守りください。仕様範囲外でご使用になりますと、正常な作動をしなかったり、故障や事故の原因になります。

後付けで引戸にできるアウトセット仕様

参考価格

	N7864 アウトセットレール ¥12,000	N7864TC アウトセット用キャップ ¥800	N786U スリムモーションユニット ¥6,100	No.786 吊車 ¥2,000	M-30T ガイド ¥300	No.444 ミニマム戸当り ¥1,560	
N786 戸先	2400mm 1本	1組	1ヶ	1ヶ	1ヶ	2ヶ	¥24,320
N786W 戸先 戸尻	2400mm 1本	1組	2ヶ	－	1ヶ	2ヶ	¥28,420
モーションなし	1820mm 1本	1組	－	2ヶ	1ヶ	2ヶ	¥20,220

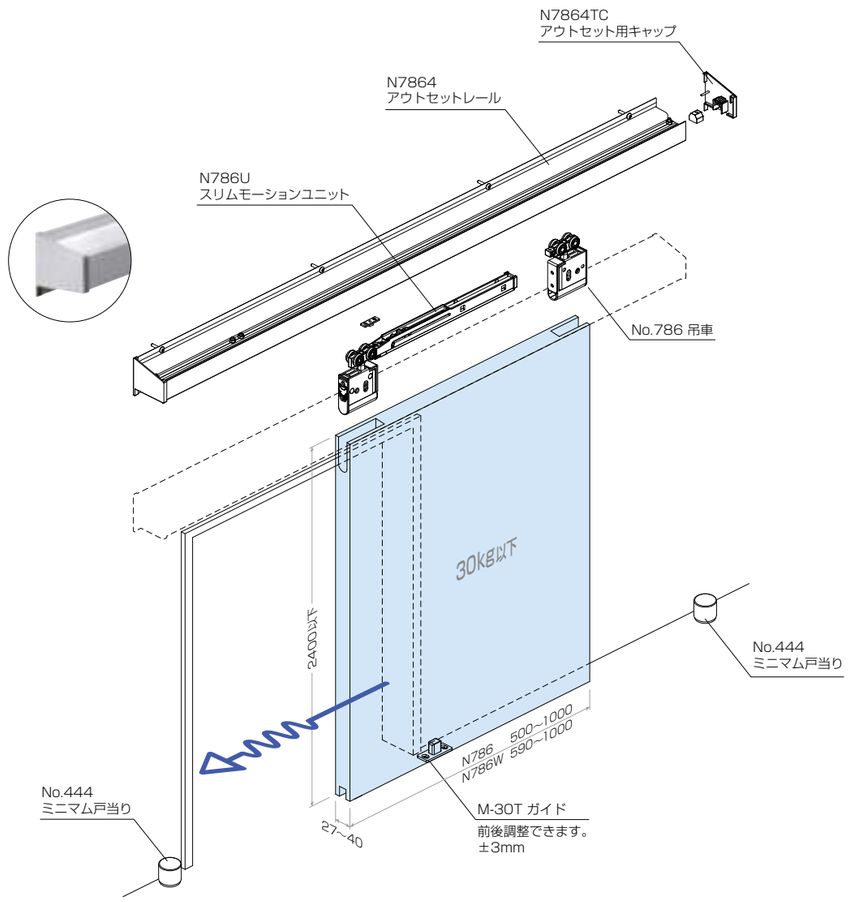

⚠ 注意事項

- 壁面の強度にご注意ください。
  ドア開閉時の衝撃、ドア重量に対応できる強度を持った壁面ではない場合、上レールの脱落などが考えられ危険です。
- 戸先、戸尻の床面に必ず戸当りを付けてください。
- 上部と下部の戸当りが同時に当たっているかご確認ください。

スリムモーション 部品

N786 上吊レール

材　　質　アルミニウム
ネ ジ 穴　φ5×φ7.5皿

つば付

つばなし

つば付彫込レール

仕　上	シルバー		ブロンズ		入　数	推奨取付ネジ 皿木ネジ 3.5×25mm
作動ブロック穴	有	無	有	無		
品　番	N786-12	N786-11	N786-12	N786-11		
L=1820mm	¥2,200				30	6本
L=2730mm	¥3,300				20	8本
L=3640mm	¥4,400				15	9本

つばなし面付レール

仕　上	シルバー		ブロンズ		入　数	推奨取付ネジ 皿木ネジ 3.5×25mm
作動ブロック穴	有	無	有	無		
品　番	N786-22	N786-21	N786-22	N786-21		
L=1820mm	¥2,200				30	6本
L=2730mm	¥3,300				20	8本
L=3640mm	¥4,400				15	9本

※発注例：N786-12-1820-SV　3本　つば付彫込み／作動ブロック穴有／1820mm／シルバー／3本

N7864 アウトセットレール

用　　途　アウトセット専用レール
材　　質　アルミニウム
仕　　上　シルバー
寸　　法　2400mm
部品取付け穴　φ4.5 穴
レール取付け穴　φ5.5 穴
推奨取付けネジ　なべタッピンネジ
　　5×30mm（18本）
※必ず下地があることをご確認ください。

¥12,000

N7864TC アウトセット用キャップ

用　　途　アウトセットレール端部のキャップ
材　　質　ポリアセタール樹脂
仕　　上　グレー
付属ネジ　なべタッピンネジ4×16（2本）
　　なべ小ネジM4×25（2本）
　　セルフロッキングナット（2個）
※左右1組

¥800

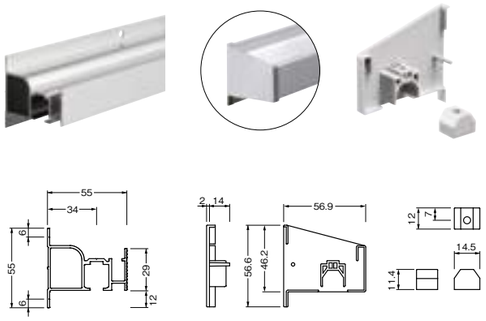

N786U スリムモーションユニット

用　　途　ドアを吊った状態での上下左右調整
材　　質　モーション本体：ポリアセタール樹脂、化粧キャップ：ポリアミド樹脂
　　ドア側ホルダー：PA66G、他
付属ネジ　なべタッピンネジ3.5×30（3本）
　　ホルダー用

¥6,100

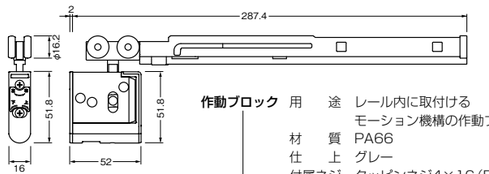

作動ブロック　用　　途　レール内に取付ける
　　モーション機構の作動ブロック
　　材　　質　PA66
　　仕　　上　グレー
　　付属ネジ　タッピンネジ4×16（D6）（2本）
　　皿小ネジM4×10（D6）（2本）
　　セルフロッキングナットM4（2個）

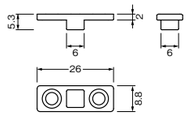

No.786 吊車

用　　途　ドアを吊った状態での上下左右調整
材　　質　本体：ポリアセタール樹脂、他
　　化粧キャップ：ポリアミド樹脂
　　ドア側ホルダー：PA66G、他
付属ネジ　なべタッピンネジ3.5×30mm（3本）ホルダー用

¥2,000

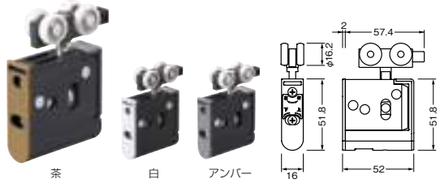

No.786S ストッパー

用　　途　全開時の仮止め
材　　質　本体：ポリアセタール樹脂
　　固定ナット：鋼板
付属ネジ　トラス小ネジM4×12mm

¥200

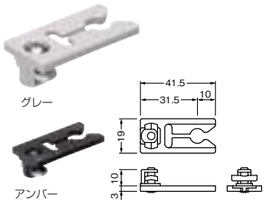

No.786K 吊車用カバー

用　　途　両開き、コーナー（L字納まり）用ブロック
材　　質　ポリアミド樹脂

¥200

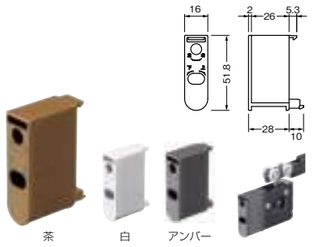

N786B センタープロック

用　　途　両開き、コーナー（L字納まり）用ブロック
材　　質　ブロック本体：ポリアセタール樹脂
　　固定ネジ：鉄（ホワイト・ブラック）
※レール端部と中央部に取付けます。

¥200

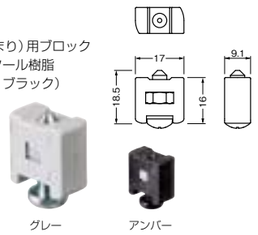

N786TC 端部キャップ

用　　途　レール端部のキャップ
材　　質　ポリアセタール樹脂
付属ネジ　なべタッピンネジ4×30mm

¥900

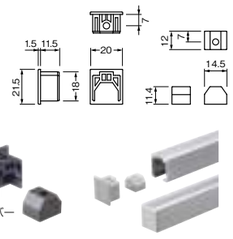

No.780MG ガイドレール

用　　途　ドアの下部彫込用レール
材　　質　アルミニウム
仕　　上　シルバー
寸　　法　1200mm
ネ ジ 穴　φ3.5×φ7皿
付属ネジ　皿タッピンネジ
　　3.5×20mm（20本）

¥1,600

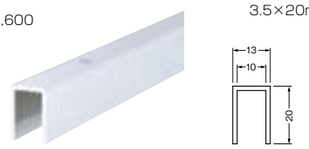

M-30T ガイド

用　　途　ドアの振れ止め
材　　質　ポリアミド＋鋼板
仕　　上　茶
付属ネジ　皿タッピンネジ
　　3.5×20mm（2本）

¥300

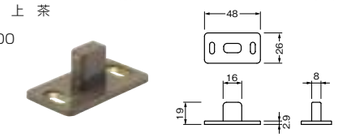

No.786GU 床付ガイド

用　　途　床付けの振れ止め（樹脂コーティング付）
材　　質　鉄
仕　　上　クロメート
取付ネジ　皿タッピンネジ3.5×20mm

¥300

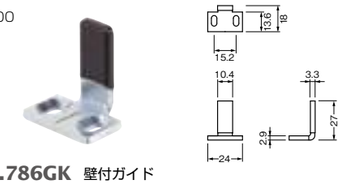

No.786GK 壁付ガイド

用　　途　壁、枠付けの振れ止め（樹脂コーティング付）
材　　質　鉄
ド ア 厚　33、36mm
仕　　上　クロメート
取付ネジ　皿タッピンネジ
　　3.5×20mm

¥400

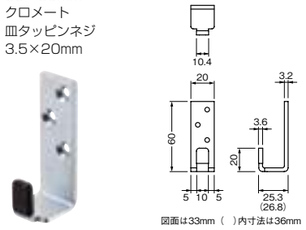

No.786H 溝補強金具

用　　途　木口の割れを防ぐための補強金具（樹脂コーティング付）
材　　質　鉄
仕　　上　クロメート
取付ネジ　皿木ネジ2.7×20mm

¥400

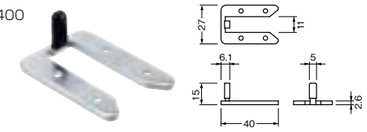

No.444 ミニマム戸当り

用　　途　アウトセット仕様の戸当り
材　　質　本体：黄銅
　　ゴム：エチレンプロピレンゴム
取付ネジ　皿木ネジ
　　3.8×25mm
　　（3本）

¥1,560　黒
¥1,600　グレー

加工寸法図

吊車加工図

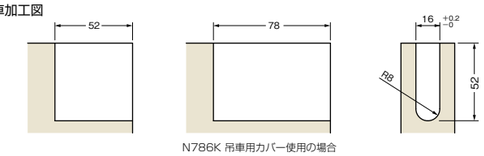

レール加工図

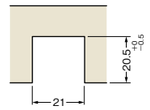

No.786GU　床付ガイド加工図

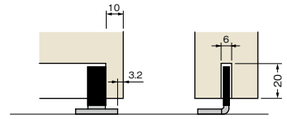

No.786GK　壁付ガイド加工図

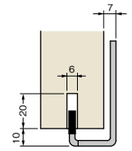

No.786H　引戸下溝補強金具加工図

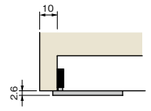

部品使用例

●コーナー（L字）納まり
No.786K、N786B使用例

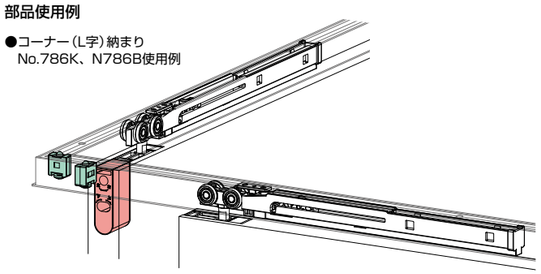

●レール端部キャップ
N786TCとNo.786Sの
組合せ例

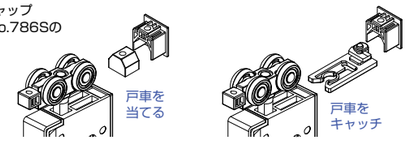

●アウトセット用キャップ
N7863TCとNo.786Sの
組合せ例

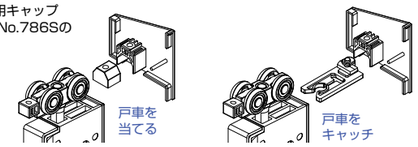

No.786K吊車用カバーの取付け、取外し方法

●吊車用カバーの取付方法
上側のツメを引っ掛け回転させるようにしてはめ込む。

●吊車用カバーの取外し方法
ドライバーを横長穴に差込み、下に押し下げ上側のツメを外し、上に持ち上げ下側のツメも外す。

注赤枠内の製品については、在庫確認をお願いいたします。2015年9月

No.769 引戸用上吊ローラー

用　　途　一般住宅、マンション
ドア寸法　DH2200以下×DW400～1000mm
ド ア 厚　25～40mm
ドア重量　20kg以下
上枠厚み　H＝35mm以上
※上吊レールはつば付とつばなしがあります。
※ガイド、ガイドレールは別売です。

No.769 上吊レール

材　　質　アルミニウム

寸法／仕上	シルバー	ブロンズ
1820mm	￥2,130	￥2,400
2000mm	￥2,500	￥2,700
2730mm	￥3,300	￥3,600
3640mm	￥4,400	￥4,800

※つば付・つばなしは同価格です。

ブロンズ（つば付）

シルバー（つばなし）

※各仕上に、つば付とつばなしがあります。

上吊ローラー

材　　質　主輪：ポリアセタール樹脂
　　本体：ポリアミド樹脂
　　ブラケット：亜鉛（クロメート）
仕　　上　本体：グレー
　　安全キャップ：白、茶

￥2,000／1個　白・茶

〈取付オプション部品〉

No.769S ストッパー

材　　質　ポリアミド樹脂、他
仕　　上　グレー
￥440

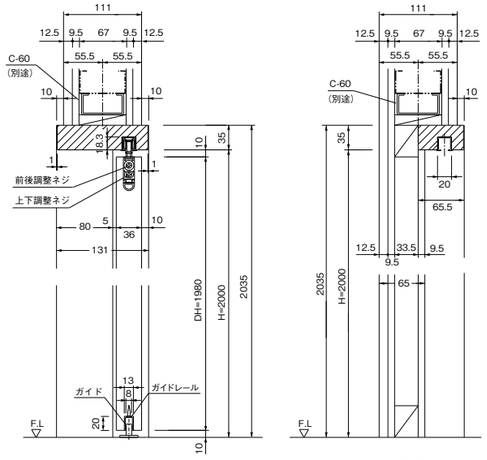

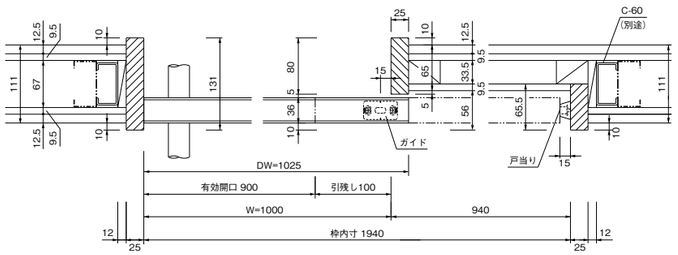

※壁厚により枠見込みが異なります。

No.781N-S1 ワンタッチサイドセット引戸

ドア寸法　DH2200以下×DW400～1200mm
ド ア 厚　20～40mm
ドア重量　30kg以下（1枚当り）
特　　長
- ワンタッチ装着機能により、現場作業を省力化しました。
- ドアの上下調整がドライバー1本で簡単にできます。
- 隙間の調整も専用器具の必要がなく、
  プラスドライバー1本で調整できます。
- 戸車は安定した走行を保つための高性能なベアリング入りです。
  また、ポリアセタール樹脂を使用していますので走行も静かです。

部品組合せ表

部品 / ドア数	No.781 上部レール（シルバー）	No.781N-1 ワンタッチサイド戸車ブラケットカバー付	No.780M-30T ガイド	No.781N-SB 上部ストッパー	参考セット価格
	1820mm 1本	2ヶ	1ヶ	1ヶ	￥9,850

No.781 上部レール

材　　質　アルミニウム
仕　　上　シルバー、ブロンズ
寸　　法　910、1820、2730、3640mm

寸法／仕上	シルバー	ブロンズ
910mm	￥3,450	￥ 3,675
1820mm	￥4,750	￥ 5,050
2730mm	￥7,900	￥ 8,750
3640mm	￥9,500	￥10,500

No.781N-1 ワンタッチサイド戸車ブラケットカバー付

材　　質　主輪：ポリアセタール樹脂
　　本体：ポリアミド樹脂
　　ブラケット：鋼板（クロメート）
仕　　上　グレー系

￥2,250

No.780M-30T ガイド

材　　質　鋼板＋樹脂
仕　　上　ブロンズ

￥300

No.781N-SB 上部ストッパー

材　　質　6ナイロン
仕　　上　グレー系

￥300

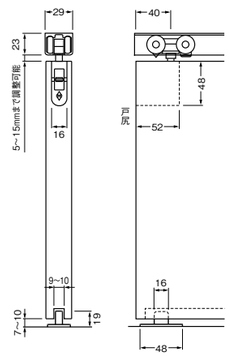

No.779 FDレール

用　　途　一般住宅、マンション、ホテル
　　オフィス等の間仕切、物入れ
ドア寸法　DH2400以下×DW300～450mm
ド ア 厚　25～35mm
ドア重量　12kg以下（1枚当り）

部品組合せ表

※下記の部品組合せ表は各折戸の形式を構成する金具と必要数量を示しています。セット梱包はしていません。

組合せ名	折戸の形式	レール 1型	レール 2型	金具 F21	金具 P23	金具 P24	金具 P31	金具 Z42	金具 Z43	参考セット価格（シルバー）
11-V 900	2枚折りタタミドア	上下	－	2ヶ	1ヶ	1ヶ	2ヶ	3枚	3枚	￥ 6,730
11-VV 1800	4枚折りタタミドア両開	上下	－	4ヶ	2ヶ	2ヶ	4ヶ	6枚	6枚	￥12,740
12-V 900	2枚折りタタミドア	上	下	2ヶ	1ヶ	1ヶ	2ヶ	3枚	3枚	￥ 6,970
12-VV 1800	4枚折りタタミドア両開	上	下	4ヶ	2ヶ	2ヶ	4ヶ	6枚	6枚	￥13,100

※金具Z42・Z43はどちらかをご指示ください。

FDレール部品の取付箇所

11ーVVタイプ

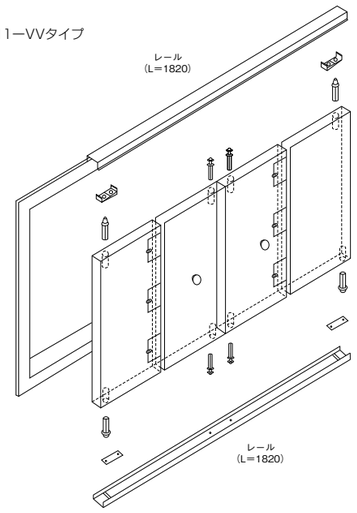

12ーVVタイプ

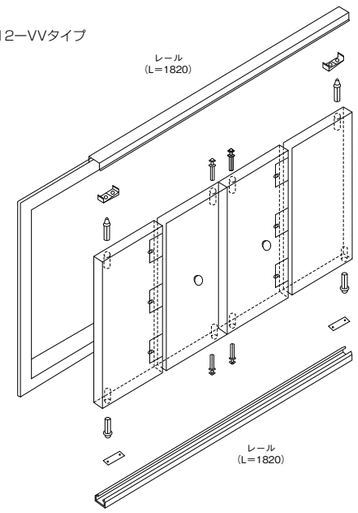

1型 レール

用　途　上・下レール（埋込用）
材　質　アルミニウム
仕　上　シルバー、ブロンズ

寸法／仕上	シルバー	ブロンズ
910mm	￥1,200	￥1,300
1820mm	￥2,100	￥2,200
2730mm	￥3,550	￥3,650
3640mm	￥5,300	￥5,500

2型 レール

用　途　上・下レール（面付用）
材　質　アルミニウム
仕　上　シルバー、ブロンズ

寸法／仕上	シルバー	ブロンズ
910mm	￥1,400	￥1,450
1820mm	￥2,400	￥2,600
2730mm	￥5,300	￥5,800
3640mm	￥7,300	￥7,550

F21 ピボット受金具（平型）

用　途　上・下のピボット受金具
材　質　鋼板
仕　上　クロメート
￥150

P23 上部ピボット

用　途　上部ピボット
　　（6～8mmアジャスト可）
材　質　本体：ナイロン
　　軸芯：鋼製
仕　上　芯　：クロメート
￥185

P24 下部ピボット

用　途　下部ピボット
　　（8～16mmアジャスト可）
材　質　本体：ナイロン
　　軸芯：鋼製
仕　上　芯　：クロメート
￥185

P31 ガイドローラー

用　途　上・下レール用ランナー
材　質　本体：ナイロン
　　芯　：鋼製
仕　上　芯　：クロメート
￥250

Z42 蝶番（2段バネ付）

用　途　平型蝶番
材　質　亜鉛
仕　上　ブロンズ、クリーム
￥670

Z43 蝶番（バネ付）

用　途　バネ蝶番
材　質　亜鉛
仕　上　ブロンズ、クリーム
￥650

取付手順

①ドアの上部・下部の端から33mmの位置に、12φの穴を垂直にあけ（深さ35mm以上）、上部ピボット・下部ピボット・ガイドローラーなどの各部品を挿入してください。
②ドアの中心部・上部・下部に各々蝶番を取付け、2枚のドアを連結してください。
③吊元側ドアの中心に取手を取付けてください。
（つまみの場合、やや吊元側に寄せてください。）
④ドアに取付けたピボットの位置に合せて、レールにピボット受を取付けてください。
⑤吊元側上部ピボット・下部ピボット・ガイドローラーの順にドアを吊込んでください。
⑥ドアの左右の動き、開閉のスムーズさを確認してください。

枠内開口寸法

H（高）＝2300mm　W（巾）＝900mm（2枚折戸）、
1800mm（4枚折戸）ドア厚30mmの場合

DW寸法の出し方

- 11-V、12-V（900mm）2枚折戸
  DW（446）＝｛W（900）－8｝÷2
- 11-VV、12-VV（1800mm）4枚折戸
  DW（447）＝｛W（1800）－10｝÷4

※蝶番結合部のチリ=0mm
※折戸合わせ部のチリ=2mm

DH寸法の出し方

- 11-V、11-VV
  DH（2276）＝枠H（2300）－｛22＋（1＋1）｝
- 12-V、12-VV
  DH（2265）＝枠H（2300）－｛22＋（1＋12）｝

枠寸法

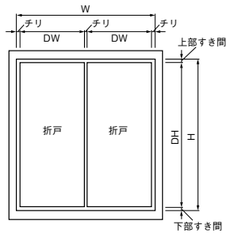

枠の上下寸法　（±5mmは取付後の調整寸法です。）

11-V タイプ　　12-V タイプ

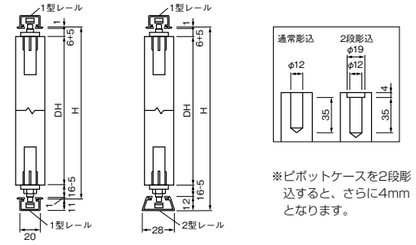

※ピボットケースを2段彫込すると、さらに4mmとなります。

取付穴寸法

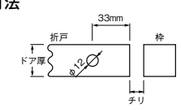

ドア厚	チリ
5mm	3mm
30mm	4mm
35mm	5mm

No.793 オフセット引戸システム

用　　途　多目的トイレ
ドア寸法　DH2200以下×DW500～1000mm
ド ア 厚　40mm
ドア重量　25kg
特　　長
- 半自動方式（内蔵式ゼンマイ装置・ダンパー）
  ゼンマイにダンパーを内蔵し、自閉・自開による
  ドアの加速を抑えます。
- 幕板不要
- 笠木上部から容易に取付けできます。
- アルミ笠木・ステンレス笠木どちらにも取付可能。

参考価格

No.793-R10 笠木取付レール 2200mm	SDC-K33 ガイドレール 1000mm	オフセット引戸部品セット							
		レール キャップ	木口用戸車	直線式 ダンパー	内蔵式 ゼンマイユニット	SDC-K39 調整式 L 型 ガイドローラー	パネル付 戸当り	戸当り キャッチ	
1 本	1 本	1 ヶ	2 ヶ	1 ヶ	1 ヶ	1 ヶ	1 ヶ	1 ヶ	¥37,860

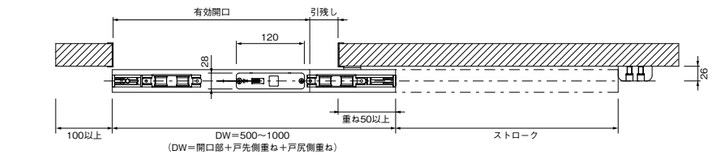

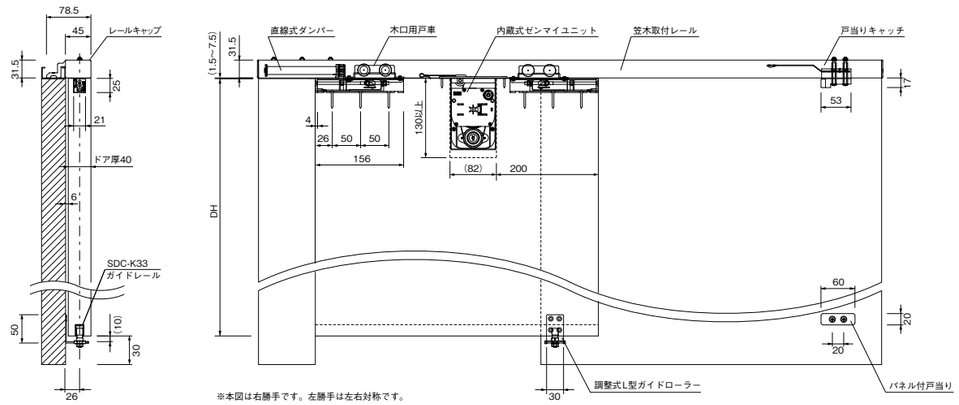

※本図は右勝手です。左勝手は左右対称です。

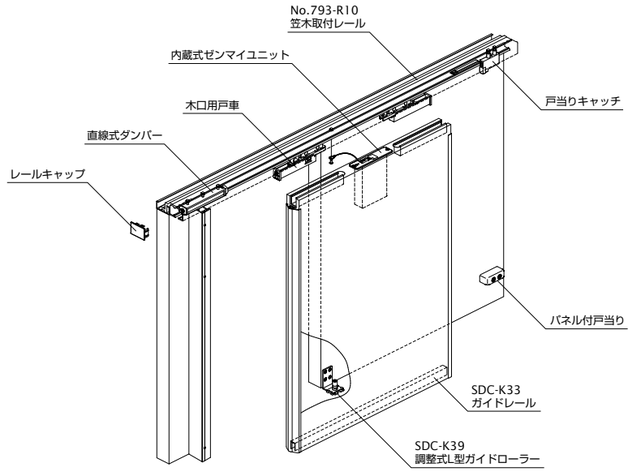

No.793-R10 笠木取付レール

材　質　アルミニウム
仕　上　シルバー

¥13,000　2200mm
¥24,000　4000mm

SDC-K33 ガイドレール

材　質　アルミニウム
仕　上　シルバー
寸　法　1000mm

¥860

〈 取付オプション部品 〉

No.783MH 上レール

材　質　アルミニウム
仕　上　シルバー

¥4,400　1820mm
¥7,400　2730mm
¥8,600　3640mm

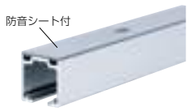

No.793-R20 オフセット引戸壁付上レール

材　質　アルミニウム
仕　上　シルバー

¥22,000　2730mm

No.793 オフセット引戸部品セット ¥24,000

※部品セットにはレールは含まれません。別途ご注文ください。

木口用戸車

材　質　枠：ステンレス鋼、ナイロン
　　車：ポリアセタール樹脂
仕　上　枠：バレル研磨
　　車：グレー

SDC-K39 調整式L型ガイドローラー

材　質　座　：ステンレス鋼
　　ローラー：ウレタン
仕　上　座　：バレル研磨
　　ローラー：グレー

直線式ダンパー

材　質　ポリアセタール樹脂
仕　上　グレー

パネル付戸当り

材　質　クロロプレンゴム、黄銅
仕　上　グレー

内蔵式ゼンマイユニット

材　質　アルミニウム、ポリアセタール樹脂
仕　上　グレー

戸当りキャッチ

材　質　ステンレス鋼、ポリアミド樹脂
仕　上　グレー

レールキャップ

材　質　ポリアセタール樹脂
仕　上　グレー

No.790 引戸クローザー 動画

用　　途　一般住宅、マンション
ドア寸法　DH2200以下×DW600～1100mm
ド ア 厚　28mm以上
ドア重量　10～16kg（LWタイプ）
　　16～25kg（HWタイプ）
特　　長
- ドアがゆっくり閉まるので、静かで不快な音を出しません。
- ドアの戸首加工や彫込み加工が不要です。
- 従来からお使いの戸首形状のドアに取付けることが可能です。（戸首の一部カットが必要）
- スペーサーにより、減速時のドアの跳ね上がりを抑えます。

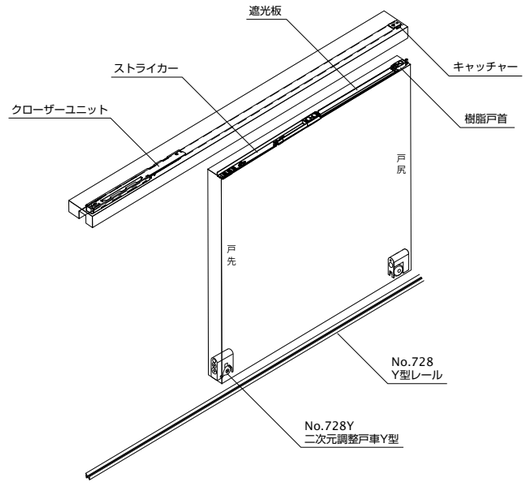

参考価格

No.728 Y型レール (シルバー) 1820mm	No.728Y 二次元調整 戸車Y型	No.790LW 引戸クローザー 部品セット	No.790-1 遮光板 部品セット	
1本	2ヶ	1組	ー	¥5,520
1本	2ヶ	1組	1組	¥6,170

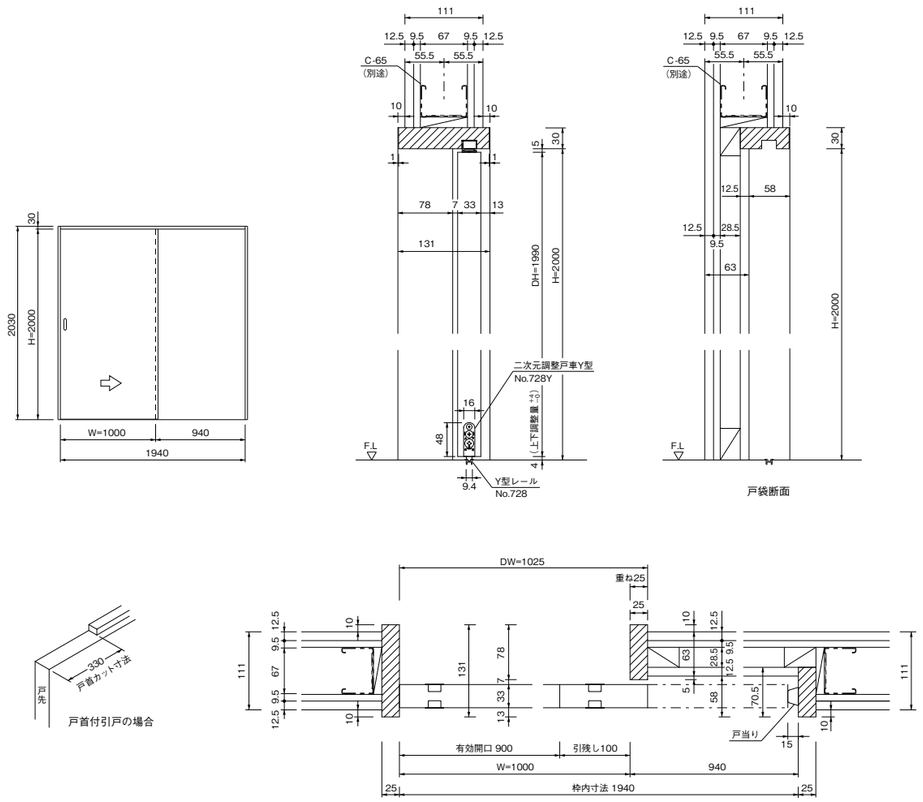

No.728 Y型レール

材　質　アルミニウム

寸法／仕上	シルバー	ブロンズ
1820mm	¥1,000	¥1,050
2730mm	¥1,560	¥1,650
3640mm	¥1,600	¥1,700

No.728Y 二次元調整戸車Y型

材　　質　枠：ポリアミド樹脂
　　車：ポリアセタール樹脂
適応ネジ　なべタッピンネジ3.5×45mm

¥560

No.790LW 引戸クローザー部品セット（10～16kgドア用）¥3,400
No.790HW 引戸クローザー部品セット（16～25kgドア用）¥3,400

クローザーユニット

材　質　ポリカーボネート樹脂
　　ポリアセタール樹脂
　　ABS樹脂

ストライカー

材　質　ナイロン
仕　上　黒

スペーサー

材　質　ポリアセタール樹脂
仕　上　黒

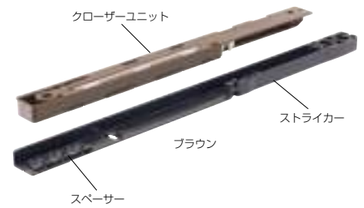

No.790-1 遮光板部品セット ¥650

遮光板

材　質　ABS樹脂、他
寸　法　800mm
仕　上　黒

樹脂戸首

材　質　ポリアセタール樹脂
仕　上　黒

キャッチャー

材　質　ポリアセタール樹脂
仕　上　黒

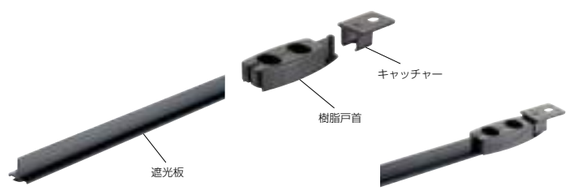

〈 取付オプション部品 〉

No.790 戸首クローザー用鴨居レールテープ付

材　質　ポリ塩化ビニル
寸　法　1800mm

¥360

No.768 フィットモーション

用　　途　一般住宅、マンション
ドア寸法　DH2400以下×DW500～1000mm
ド ア 厚　27mm以上
ドア重量　30kg以下
特　　長　• ドアがゆっくり閉まるので、静かで不快な音を出しません。
　　• コンパクトな設計なので引戸のデザインを損ないません。

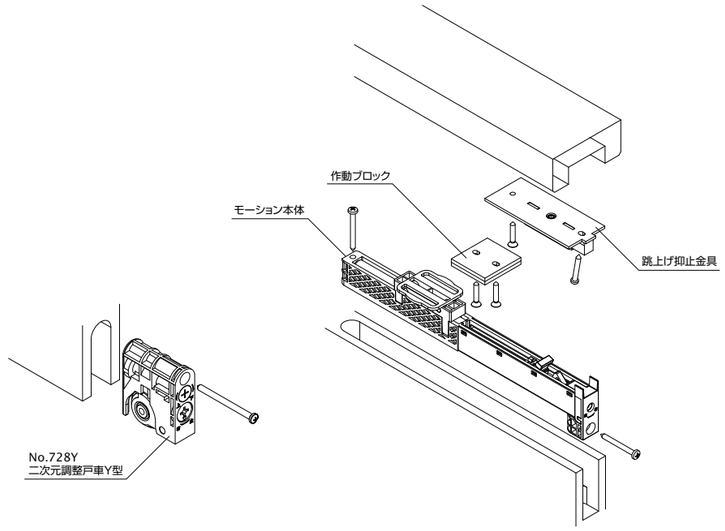

参考価格

No.728 Y型レール (シルバー) 1820mm	No.768 フィットモーション ユニット	No.728Y 二次元調整 戸車Y型	
1本	2ヶ	2ヶ	￥10,120

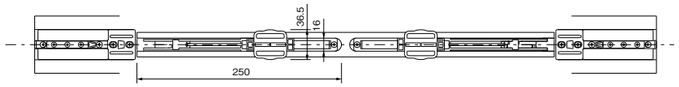

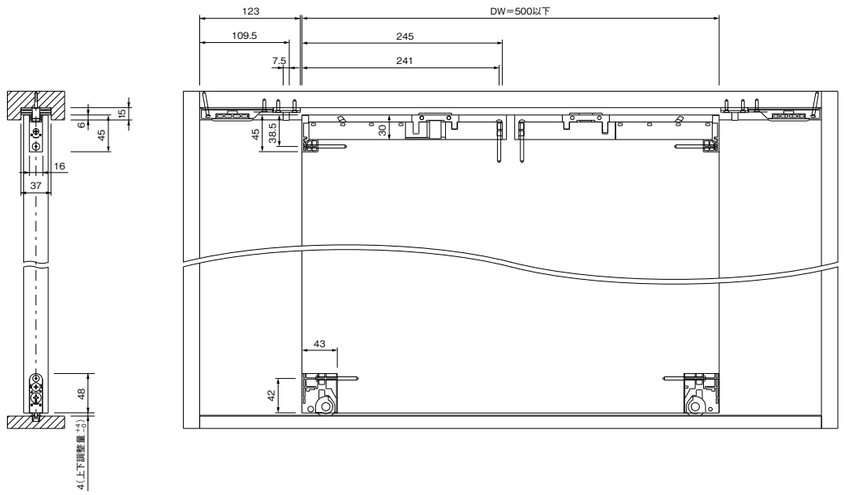

No.728 Y型レール

材　　質　アルミニウム

寸法／仕上	シルバー	ブロンズ
1820mm	￥1,000	￥1,050
2730mm	￥1,560	￥1,650
3640mm	￥1,600	￥1,700

ブロンズ

シルバー

No.768 フィットモーションユニット

材　　質　鉄、ポリアセタール樹脂

￥4,000

茶

白

アンバー

No.728Y 二次元調整戸車Y型

材　　質　枠：ポリアミド樹脂
　　車：ポリアセタール樹脂
適応ネジ　なべタッピンネジ3.5×45mm

￥560

茶

白

アンバー

No.798 リフォモーション

用　　途　一般住宅、マンション
ドア寸法　DH2400以下×DW600～1104mm
ド ア 厚　27mm以上
ドア重量　30kg以下
鴨居溝幅　19～21mm（薄溝対応可）
特　　長　• ドアがゆっくり閉まるので、静かで不快な音を出しません。
　　• リフォームにも使用できる
　　後付作業が簡単なモーションシステムです。
※指はさみ防止機能・ブレーキ機能は付いておりません。

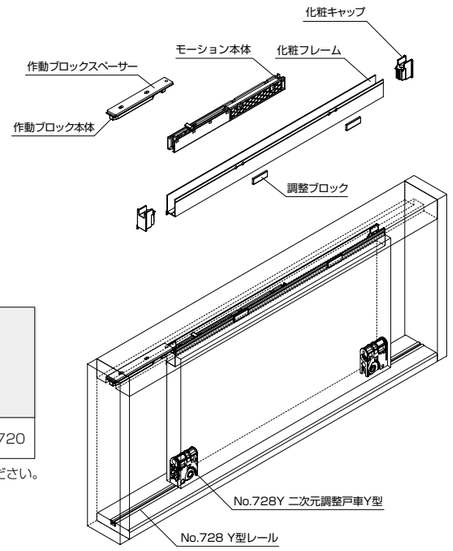

参考価格（シングルモーション）

No.728 Y型レール（シルバー）1820mm	No.728Y 二次元調整戸車Y型	No.798 リフォモーション部品セット							
		化粧フレーム 1100mm	調整ブロックA アンバー（2ヶ入）	調整ブロックB グレー（2ヶ入）	化粧キャップ R・L	本体ケース	作動ブロック本体	作動ブロックスペーサー	
1本	2ヶ	1本	1組	1組	1組	1ヶ	1ヶ	1ヶ	¥6,720

※ダブルモーション仕様の場合は、標準セットにNo.798Uモーションユニットを追加してください。

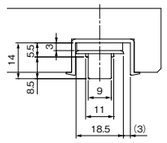

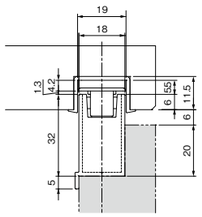

6 分溝納まり

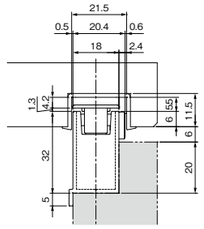

7 分溝納まり

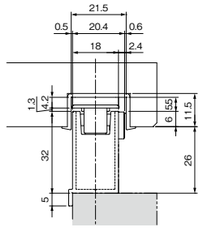

7 分溝納まり

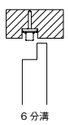
6 分溝

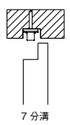
7 分溝

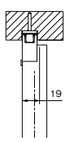

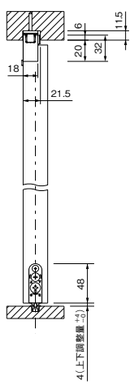

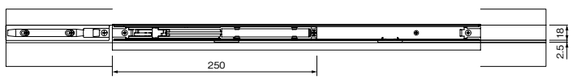

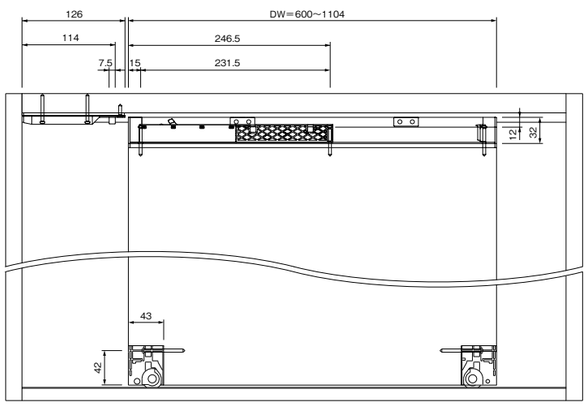

No.728 Y型レール

材　質　アルミニウム

寸法／仕上	シルバー	ブロンズ
1820mm	¥1,000	¥1,050
2730mm	¥1,560	¥1,650
3640mm	¥1,600	¥1,700

ブロンズ

シルバー

No.728Y 二次元調整戸車Y型

材　　質　枠：ポリアミド樹脂
　　車：ポリアセタール樹脂
適応ネジ　なべタッピンネジ3.5×45mm

¥560

茶
白
アンバー

No.798U モーションユニット

※ダブルモーション仕様の場合は、
　こちらを追加してください。

¥1,460

本体ケース

作動ブロックスペーサー

作動ブロック本体

No.798 リフォモーション部品セット ¥4,600

※部品セットにはレールは含まれません。別途ご注文ください。

化粧フレーム

材　質　アルミニウム
寸　法　1100mm

アンバー
（ブラックブロンズ）

グレー
（ステンカラー）

調整ブロックA（t=2.5）

材　質　ポリアセタール樹脂
仕　上　アンバー
※2ヶ入

調整ブロックB（t=1.5）

材　質　ポリアセタール樹脂
仕　上　グレー
※2ヶ入

化粧キャップ R・L

材　質　ポリアセタール樹脂
※左右1組

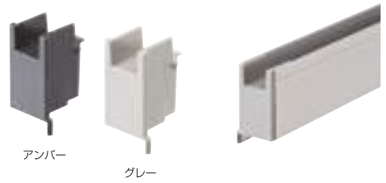
アンバー
グレー

本体ケース

材　質　鉄、ポリアセタール樹脂
仕　上　黒

作動ブロック本体・作動ブロックスペーサー

材　質　ポリアミド樹脂
仕　上　黒

Move Door System

開閉のデッドスペースが通常の開きドアより少なく、また最大限の有効開口を得る事ができます。

「ベスト ムーブドアシステム」は、"スペースの有効利用" と "誰にでも使いやすい" を考えたドアシステムです。
最小のデッドスペース、最大の有効開口、動きもスムースです。

アールムーブドアシステム

（上吊式回転移動ドア）

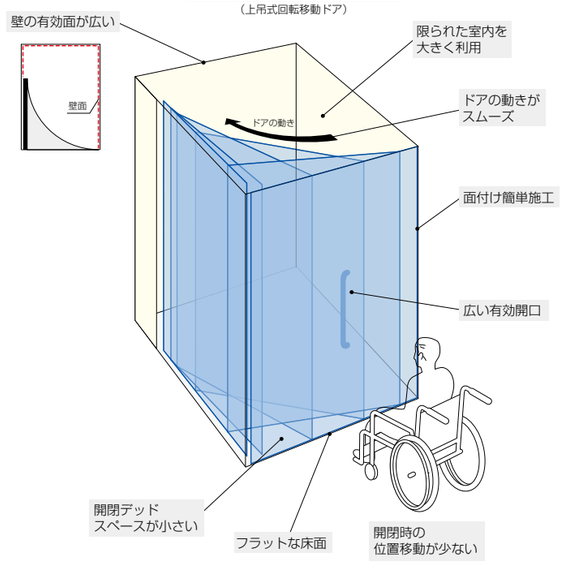

どなたでも使いやすいやさしい設計

アールムーブドアシステム

ワンタッチ操作で
開閉が極めて楽です。

車椅子もスムーズに
出入りできるフラット
な床で安全です。

ムーブ折戸システム

自閉・自開装置付。
全開ストップ機能もあります
ので、出入りが安全です。

ムーブ折戸システム

（上吊式折戸）

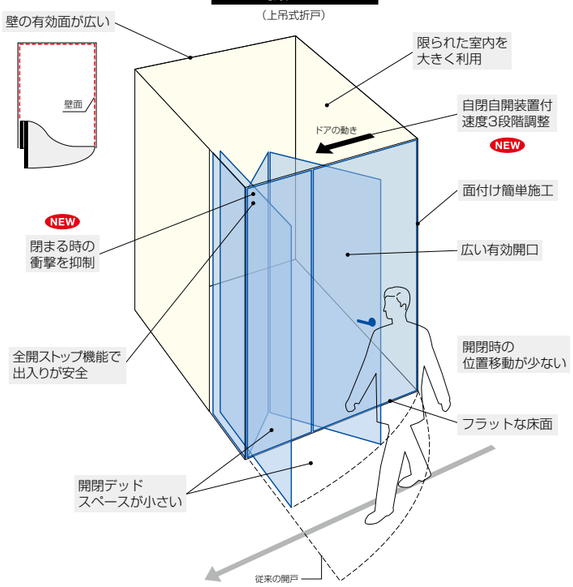

他のドアシステムと比較して極めて省スペースで有効スペースが広い設計

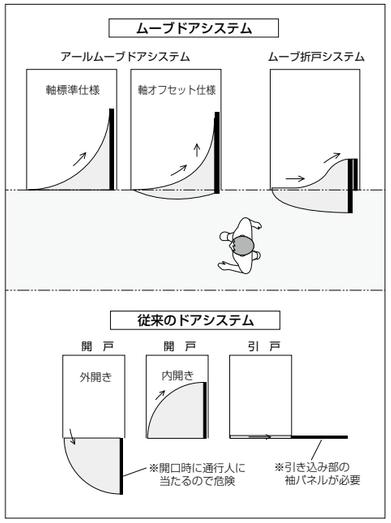

No.795 アールムーブドアシステム 動画

ドア寸法　DH2100以下×DW700～1200mm
ド ア 厚　木製・軽量スチールドアタイプ：36～40mm
　　トイレブースタイプ：40mm
ドア重量　30kg以下
特　　長
- 引戸に近い操作性です。
- ドア開閉時にドアを避ける必要がありません。
- 袖パネルを使用しないため、狭いスペースでも広い有効開口がとれます。
- 引戸のような引き込みスペースが不要です。
- 床面に突起物がなく、つまずきがありません。
- 取付けやすい面付け施工です。

※左右勝手があります。

標 準 セ ッ ト　¥23,000　No.795-R (L)
オフセットセット　¥23,000　No.795-O-R (L)
※Rレール・サイドレールは別売です。

No.797 Rレール（1200×1200mm）
¥7,400　シルバー
¥7,600　ブロンズ
No.796 サイドレール（L=2000mm）2本
¥6,000　シルバー
¥6,200　ブロンズ

ドアの軌道図

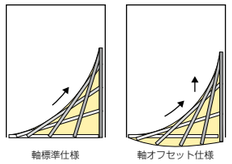

木製ドアタイプ

軽量スチールドアタイプ

トイレブースタイプ

アールムーブドアシステム

木製ドアタイプ（ドア：木製　枠：木製）

写真は左勝手です。

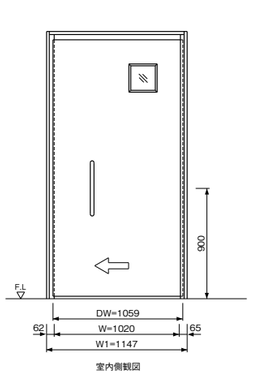

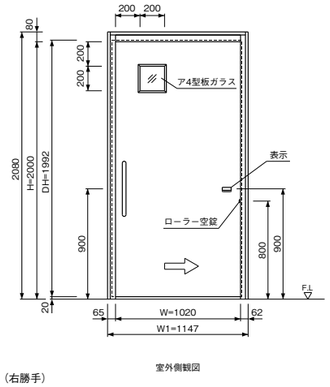

（右勝手）

取付例

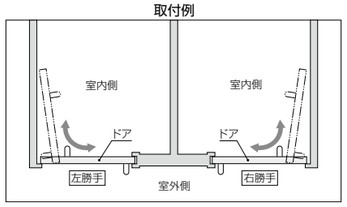

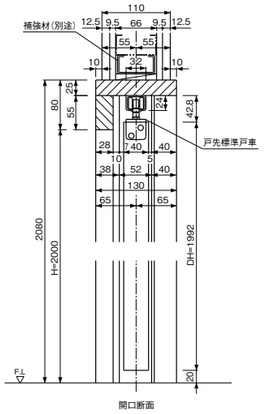

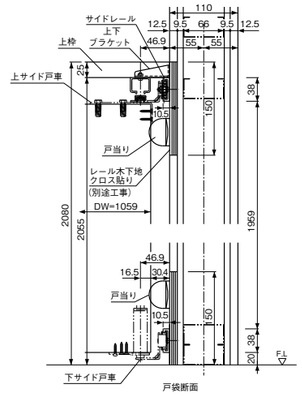

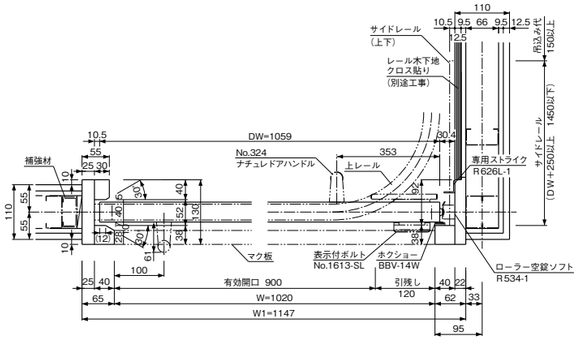

軸標準仕様（右勝手）

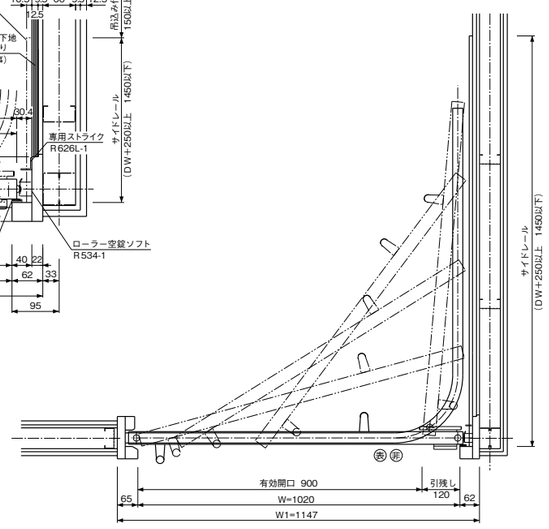

軸標準仕様（右勝手）

アールムーブドアシステム

軽量スチールドアタイプ（ドア：軽量鋼製　枠：スチール製）

写真は左勝手です。

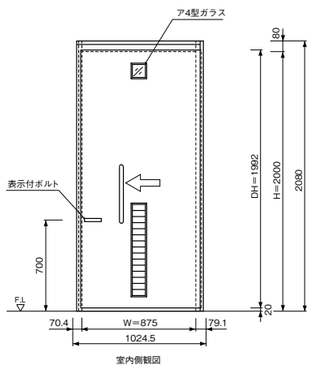

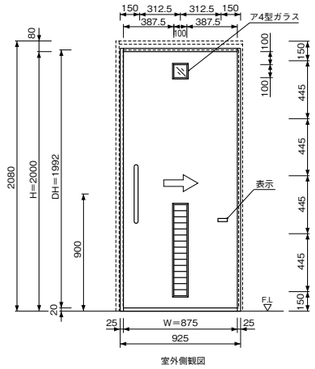

（右勝手）

取付例

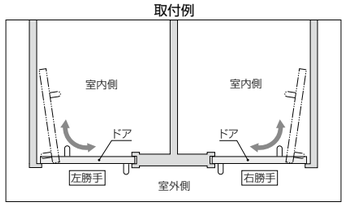

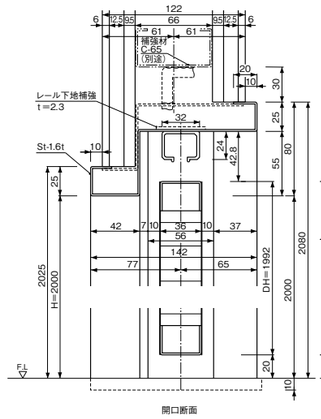

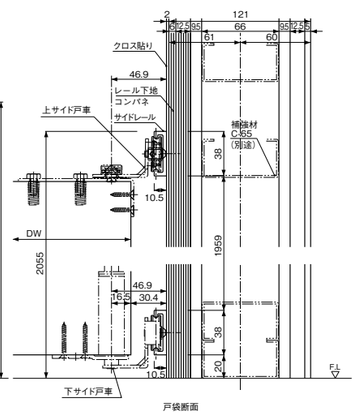

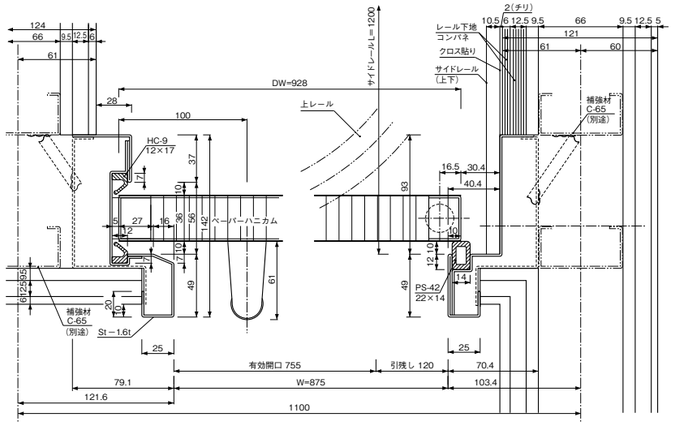

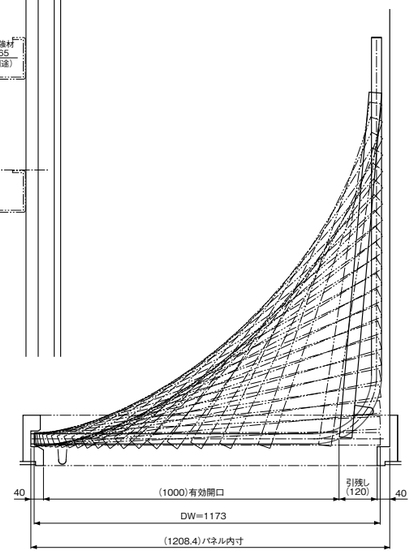

軸標準仕様（右勝手）

アールムーブドアシステム

トイレブースタイプ（ドア厚 40mm パネル専用）

写真は左勝手です。

取付例

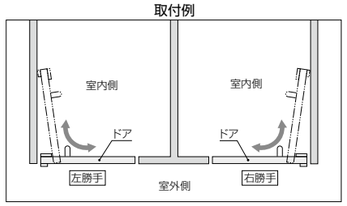

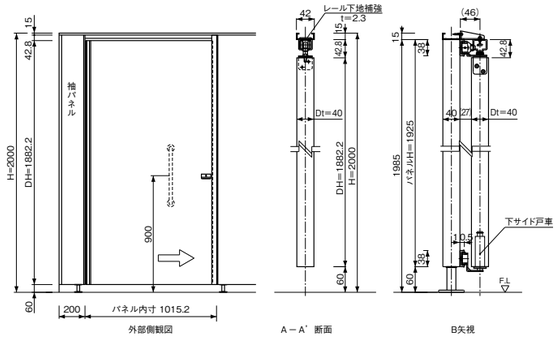

軸標準仕様（右勝手）

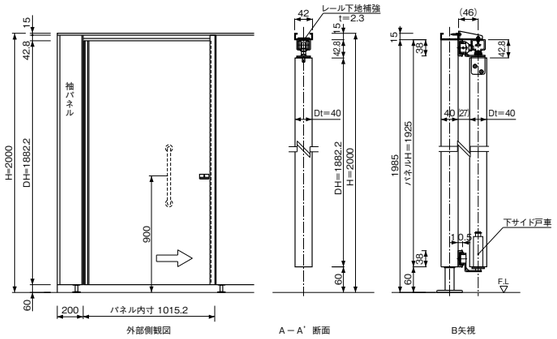

軸オフセット仕様（右勝手）

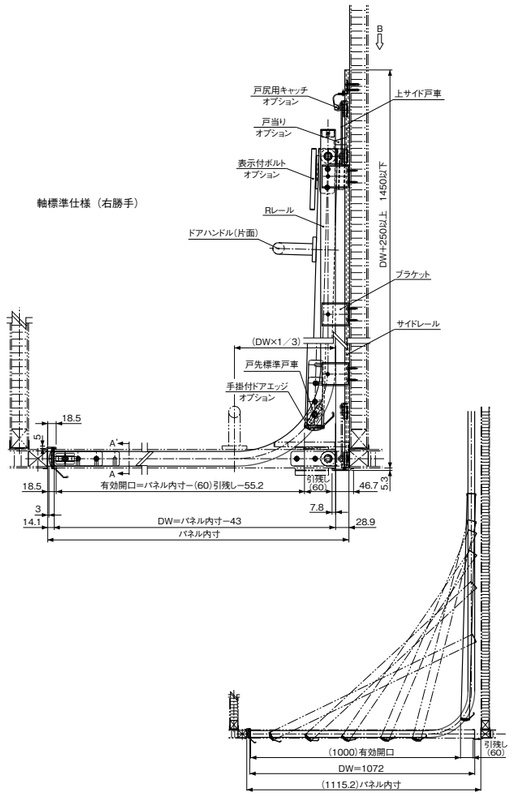

軸標準仕様（右勝手）

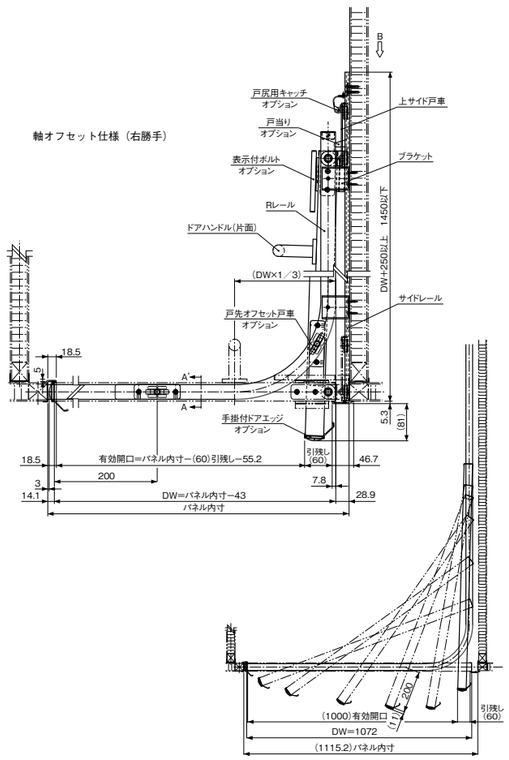

軸オフセット仕様（右勝手）

No.797 Rレール

材　質　アルミニウム
寸　法　1200×1200mm
取付ネジ　Uナット・なべ小ネジ4×20mm

¥7,400　シルバー
¥7,600　ブロンズ

No.796 サイドレール

使用個数　2本
材　質　アルミニウム
寸　法　2000mm
取付ネジ　皿タッピンネジ4×20mm

¥3,000　シルバー
¥3,100　ブロンズ

No.644 専用エッジ材

材　質　アルミニウム
仕　上　シルバー
寸　法　2200mm

No.644-C
戸尻側パネルエッジ（コーナー部）

¥3,800

No.644-B
戸先側パネルエッジ

¥2,500

No.644-D
戸尻側パネルエッジ（中間部）

¥4,100

操作ステッカー

材　質　透明テトロン
仕　上　文字色：黒

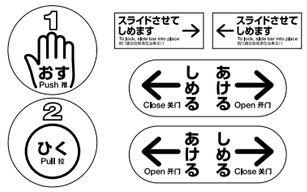

No.795-R(L)　標準部品セット　¥23,000

※部品セットにはレールは含まれません。別途ご注文ください。

上サイド戸車

材　質　ステンレス鋼 SUS304
　　ポリアセタール樹脂
　　ベアリング SUS304
取付ネジ　六角ボルトM6×1×20mm
※左右勝手があります。
　写真は左勝手です。

下サイド戸車

材　質　ステンレス鋼 SUS304
　　ポリアセタール樹脂
　　ベアリング SUS304
取付ネジ　六角ボルトM6×1×20mm
※左右勝手があります。
　写真は左勝手です。

戸先標準戸車

材　質　ステンレス鋼 SUS304
　　ポリアセタール樹脂
　　ベアリング SUS304
取付ネジ　六角ボルトM6×1×20mm
※左右勝手があります。
　写真は左勝手です。

ブラケット

使用個数　3
材　質　ステンレス鋼 SUS304
取付ネジ　なべドリリングタッピンネジ
　　4×16mm

キャップ

材　質　ABS樹脂
取付ネジ　なべドリリングタッピンネジ
　　4×10mm

〈 取付オプション部品 〉

No.795-O-R(L) 戸先オフセット戸車

材　質　ステンレス鋼 SUS304
　　ポリアセタール樹脂
　　亜鉛ダイカスト
　　ベアリング SUS304
取付ネジ　六角ボルト
　　M6×1×20mm

¥9,200

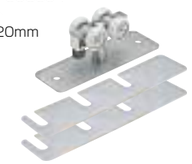

R534 ソフト

材　質　ステンレス鋼 SUS304
　　黄銅鋳物、ウレタンゴム
仕　上　サテンクローム
取付ネジ　皿木ネジ3.8×25mm

¥5,980

No.1613-SL 表示付ボルト
R626L 専用ストライク

材　質　ステンレス鋼 SUS304
　　ポリアセタール樹脂
仕　上　ヘアライン
取付ネジ　皿M4×30mm（No.1613-SL）
　　皿タッピンネジ3.5×25mm（R626L）

表示付ボルト　¥4,480
専用ストライク　¥　450

No.420-1 戸当り

使用個数　2
材　質　黄銅鋳物
　　クロロプレンゴム
取付ネジ　皿木ネジ3.8×25mm

¥3,600　サテンクローム
¥3,980　古代ブロンズ

G996-2K ドアハンドル(片面)

材　質　ステンレス鋼 SUS304
寸　法　φ25×450mm
仕　上　鏡面
取付ネジ　皿小ネジ
　　M4×30mm
　　皿木ネジ
　　M3.8×32mm

¥6,500

R410 戸尻用キャッチ

材　質　ステンレス鋼 SUS304
取付ネジ　なべタッピンネジ
　　4×16mm

¥1,100

No.644-E 手掛付ドアエッジ

材　質　アルミニウム
仕　上　シルバー
寸　法　2200mm

¥2,400

No.644-F クッション材

材　質　樹脂
仕　上　グレー
寸　法　2200mm

¥820

〈 アールムーブドア金物価格 〉 参考価格

木製ドアタイプ
軽量スチールドアタイプ

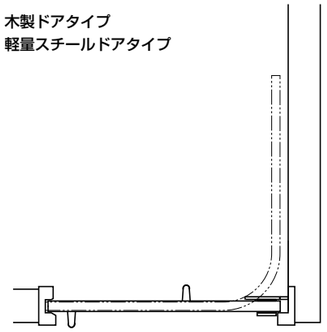

※本図は、本カタログ納まり図（木製ドアタイプ）の略図です。

組み合わせ例

品　番	品　　名	数量	設計価格
No.795-R	標準部品セット（右） 戸先標準戸車 上サイド戸車 下サイド戸車 キャップ ブラケット	1組 1 1 1 1 3	@23,000
No.796	サイドレール　L=2000	2本	@ 3,000
No.797	Rレール　1200×1200	1	@ 7,400
No.420-1	戸当り	2	@ 2,800
No.1613-SL	表示付ボルト	1	@ 4,480
R626L	専用ストライク	1	@ 450
R534	ソフト	1	@ 5,980
R410	戸尻用キャッチ	1	@ 1,100
No.324K	ナチュレドアハンドル（片面）L=450 受注生産	2	@ 5,400
	合　計		¥66,410

トイレブースタイプ

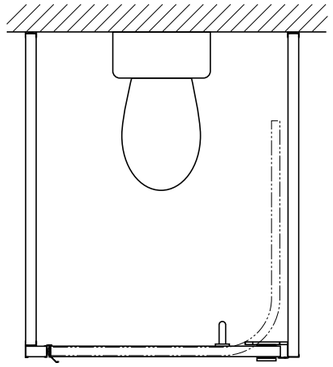

※本図はブース構成の一例です。
※本部品明細は、本カタログ納まり図（トイレブースタイプ）に必要なエッジ材等を追加したものです。

組み合わせ例

品　番	品　　名	数量	設計価格
No.795-R	標準部品セット（右） 戸先標準戸車 上サイド戸車 下サイド戸車 キャップ ブラケット	1組 1 1 1 1 3	@23,000
No.796	サイドレール　L=2000	2本	@ 3,000
No.797	Rレール　1200×1200	1	@ 7,400
No.420-1	戸当り	2	@ 3,600
No.1613-SL	表示付ボルト	1	@ 4,480
R626L	専用ストライク	1	@ 450
R534	ソフト	1	@ 5,980
R410	戸尻用キャッチ	1	@ 1,100
G996-2K	ドアハンドル（片面）　L=450	1	@ 6,500
No.644-B	戸先側パネルエッジ　L=2200	1	@ 2,500
No.644-C	戸尻側パネルエッジ　L=2200	1	@ 3,800
No.644-9	ドアエッジ　L=2200	1	@ 1,840
No.644-E	手掛付ドアエッジ　L=2200	1	@ 2,400
No.644-F	クッション材　L=2200	1	@ 820
No.644-6	コーナーカバー　L=2200	1	@ 3,180
No.644-12	エンドカバー	2	@ 2,160
No.644-13	補強金具	2	@ 300
	合　計		¥81,570

※笠木、脚金物を除く。

〈 アールムーブドア開閉操作説明 〉

※下記の図は左勝手です。

入室する時

❶ ドアを矢印の方向へ寄せます。この時、手や体を挟まないように気をつけてください。

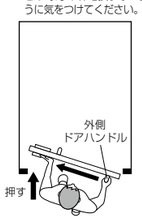

❷ 右側から入室します。

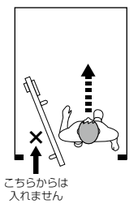

❸ 閉める時、ドアハンドルを矢印の方向へ引きます。

❹ 閉めた時、ラッチを矢印方向にスライドし施錠します。

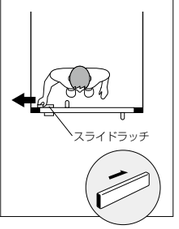

退室する時

❶ 開ける時は、ドアハンドルを矢印の方向へ引きます。外に出ます。

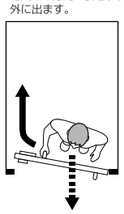

❷ 退室し、ドアハンドルを矢印の方向へ引きます。

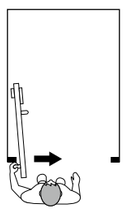

❸ ドアを右方向に寄せます。

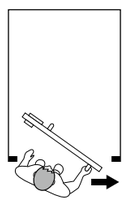

❹ 表示側取手を引いて閉めます。

●専用スライドボルト

No.1613-SL表示付ボルト
R626L専用ストライク

- ●ネジロック（緩み防止剤付ビス）を使用しています。
- ●ラッチベース裏面にスベリ止めゴムを内臓して、使用によるガタツキを防止しています。
- ●非常解錠装置付です。

閉める時

（内側からのドアの施錠）
ドアハンドルを持ち、手前に引きながら左へ寄せ閉めます。
施錠はドア右手の金具をスライドさせ行います。

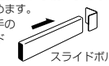

開ける時

ドアハンドルを持ち、右側の壁沿いに引いて開けます。

※非常時の解錠方法
表示側取手の穴に非常解錠用キーを差込み、回して解錠します。

No.784 ムーブ折戸システム

動画

開口寸法　740～1300mm
有効開口　600～1160mm
ドア寸法　DH1600～2100mm
　　2枚合計DW700～1250mm（DW比率1：2）
ド ア 厚　木製ドアタイプ：32～40mm
　　トイレブースタイプ：40mm
ドア重量　木製ドアタイプ：30kg以下（2枚の合計）
　　トイレブースタイプ：30kg以下（2枚の合計）
特　　長　• 開口部枠内で取付けできますので、施工が簡単です。
　　• 指はさみ防止機能のギアヒンジを使用してます。
　　• 自閉または自開の設定ができます。
　　• 3段階の調整ができます。

ドアの軌道図

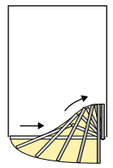

木製ドアタイプセット　¥29,200　No.784A
トイレブースタイプセット　¥26,400　No.784B

No.784ND-AB　直線ダンパー　¥7,200
No.784B　笠木レール（L=4000mm）　¥6,600
　　笠木用キャップ（L=1000mm）　¥ 460

写真は内開きです。

一般木製ドアタイプ
（上部枠にモヘア埋込みのハンガーレールを使用）

写真は外開きです。

トイレブースタイプ
（笠木と一体になったハンガーレールを使用）

一般木製ドアタイプ

モヘア付ハンガーレール
モヘアがハンガーレールに埋込まれ、隙間を隠します。

豊富なデザインのレバーハンドル
空錠、間仕切錠、表示錠、簡易シリンダー錠の仕様があります。
（この他のデザインは別途カタログ参照）

トイレブースタイプ

指はさみ防止機能付ギアヒンジ
指はさみ防止機能のギアヒンジで隙間を隠し、パネルエッジとしての役割もはたします。

ムーブ折戸システム

木製ドアタイプ（ドア：木製　枠：木製）

写真は外開きです。

取付例

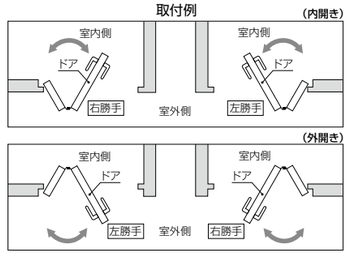

※左右両勝手に使用できます。

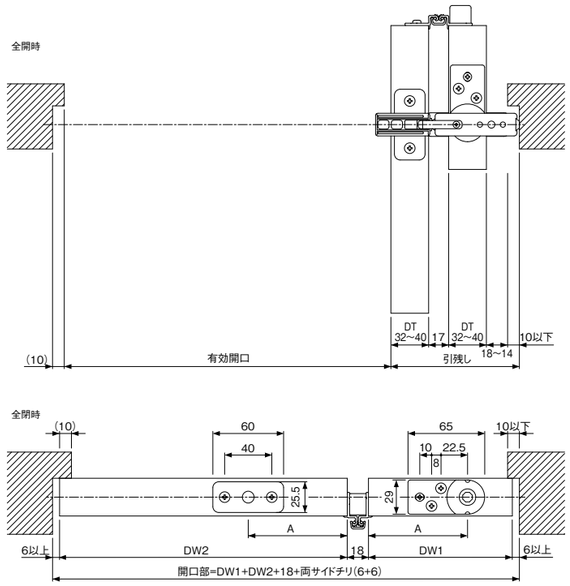

※ 本図は右勝手です。

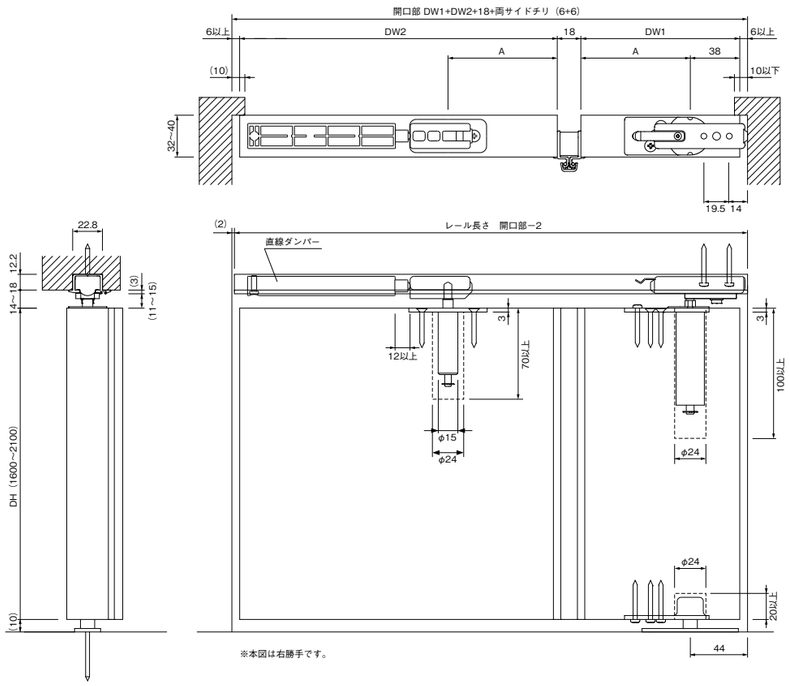

※本図は右勝手です。

〈 木製ドアタイプ 金物セット価格 〉

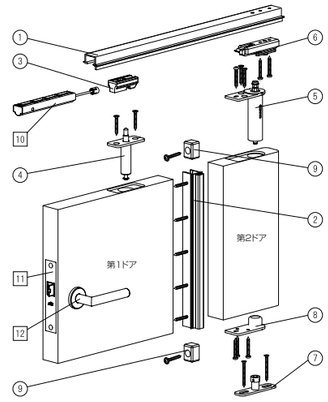

No.784A 標準部品セット

番号	品　　名	数量
1	モヘアレール（L=1300）	1
2	ギアヒンジ（L=2100）	1
3	ガイドランナー	1
4	ガイドケース	1
5	ピボットケース	1
6	上部ケース	1
7	ピボット下部プレート	1
8	ピボット軸受け	1
9	戸当り	2
	設計価格　￥29,200	

オプション

番号	品　　名	数量	設計価格
⑩	直線ダンパー	1	￥7,200
⑪	錠前	1	
⑫	ハンドル	1	

モヘアレール（L=1300）

材 質　アルミニウム
仕 上　ブロンズアルマイト

ギアヒンジ（L=2100）

材 質　アルミニウム
仕 上　ブロンズアルマイト

ガイドランナー

材 質　ポリアセタール樹脂
仕 上　黒

ガイドケース

材 質　ケース：ポリアセタール樹脂
　　軸芯：ステンレス
仕 上　黒

ピボットケース

材 質　ステンレス SUS304

上部ケース

材 質　亜鉛ダイカスト
仕 上　黒

ピボット下部プレート

材 質　ステンレス SUS304
　　SPCC

ピボット軸受け

材 質　ステンレス SUS304

戸当り

材 質　合成ゴム
仕 上　茶

〈 取付オプション部品 〉

No.784ND-AB 直線ダンパー

材 質　ポリアセタール樹脂
仕 上　グレー

※ 各部品の詳細図につきましては、別途ご請求ください。

ムーブ折戸システム

トイレブースタイプ（ドア厚40mmパネル専用）

写真は外開きです。

取付例

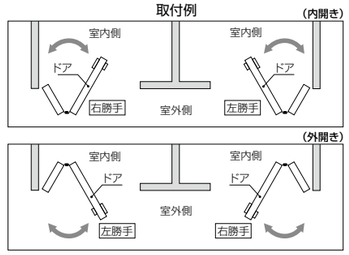

※左右両勝手に使用できます。

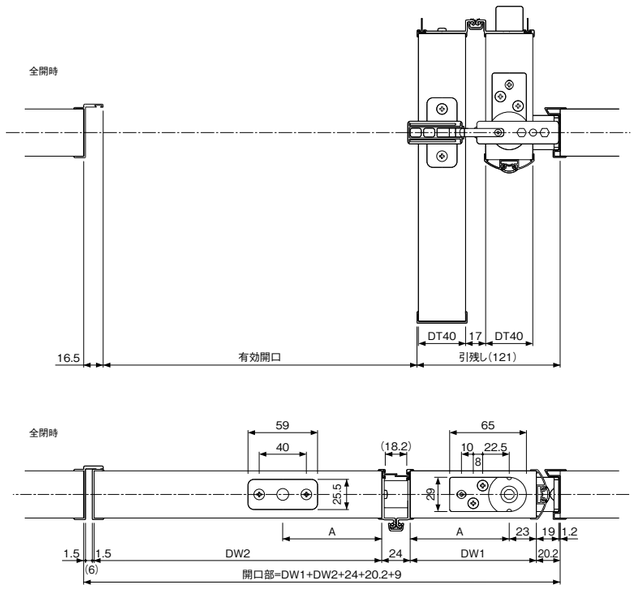

※ 本図は右勝手です。

【計算式】
全開口 ＝ 開口部 ＋ 両袖パネル
開口部 ＝ 有効開口 ＋（121）＋（16.5）
＝ DW1 ＋ DW2 ＋ 53

※弊社各アルミエッジを使用した場合

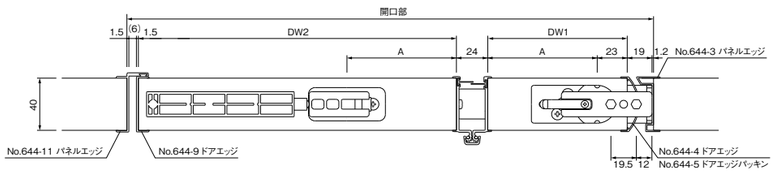

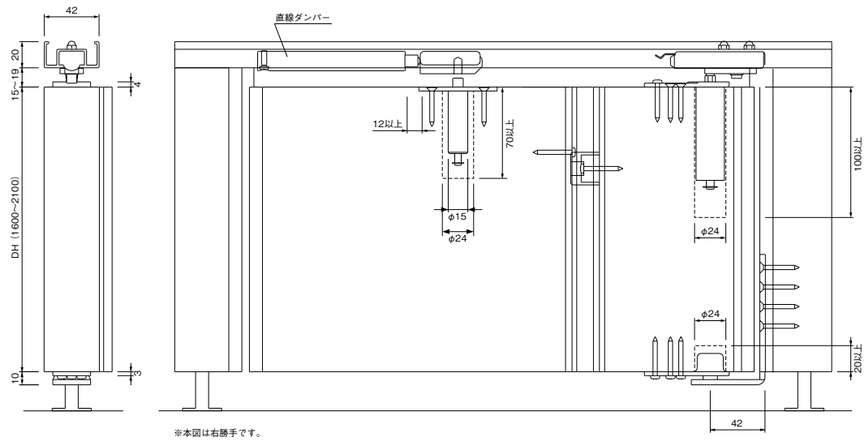

※本図は右勝手です。

〈 トイレブースタイプ 金物セット価格 〉

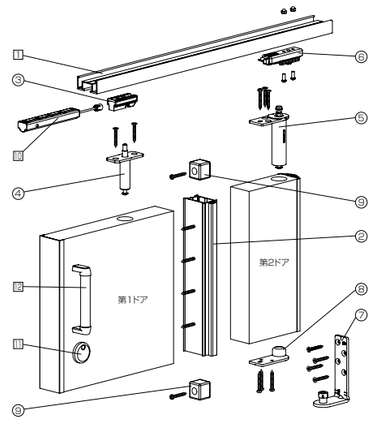

No.784B 標準部品セット

番号	品　　名	数量
2	ギアヒンジ（L=2100）	1
3	ガイドランナー	1
4	ガイドケース	1
5	ピボットケース	1
6	上部ケース	1
7	ピボット下部アングル	1
8	ピボット軸受け	1
9	戸当り	2
	設計価格　￥26,400	

別売

番号	品　　名	数量	設計価格
1	No.784B　笠木レール（L=4000）	1	￥6,600

オプション

番号	品　　名	数量	設計価格
10	No.784ND-AB　直線ダンパー	1	￥7,200
11	錠前	1	
12	ハンドル	1	

ギアヒンジ (L=2100)

材 質　アルミニウム
仕 上　シルバーアルマイト

ガイドランナー

材 質　ポリアセタール樹脂
仕 上　黒

ガイドケース

材 質　ケース：ポリアセタール樹脂
　　軸芯：ステンレス
仕 上　黒

ピボットケース

材 質　ステンレス SUS304

上部ケース

材 質　亜鉛ダイカスト
仕 上　黒

ピボット下部アングル

材 質　ステンレス SUS304

ピボット軸受け

材 質　ステンレス SUS304

戸当り

材 質　合成ゴム
仕 上　グレー

〈 取付別売部品 〉

No.784B 笠木レール(L=4000)

材 質　アルミニウム
仕 上　シルバーアルマイト

〈 取付オプション部品 〉

No.784ND-AB 直線ダンパー

材 質　ポリアセタール樹脂
仕 上　グレー

※ 各部品の詳細図につきましては、別途ご請求ください。

R782 2枚連動ローラー装置部品セット

用　　途　簡易連動引戸（木建・下荷重用）
ドア寸法　DH2200×DW600mm以下
ド ア 厚　30～33mm
ドア重量　10kg以下（1枚当り）
チリ寸法　3～6mm
ドア重ね　35mm以上
ドア引きカ　100gf前後の戸車を使用
特　　長
- ローラー式で、軽くスムーズな連動装置です。
- ローラーで連動するため、建具を傷めにくい構造です。
- 左右兼用です。

参考価格

No.942W サイレントレール（ブロンズ）	No.773-N サイレント テーパー付戸車	2枚連動ローラー装置部品セット			
		ローラー装置	ドアストッパー	戸当り	
2000mm 1本	4ヶ	1ヶ	1組	1ヶ	¥7,320

No.941W・942W サイレントレール

材　　質　アルミニウム
取付ネジ　皿木ネジ2.7×16mm

No.941W

寸法／仕上	シルバー	ブロンズ
1820mm	¥1,740	¥1,840
2730mm	¥2,460	¥2,800
3640mm	¥3,780	¥4,000

No.942W

寸法／仕上	シルバー	ブロンズ
2000mm	¥2,260	¥2,380
3000mm	¥3,520	¥3,740
4000mm	¥4,740	¥5,000

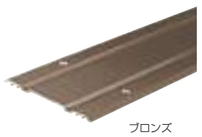

ブロンズ　シルバー

No.773-N サイレントテーパー付戸車

材　　質　枠：ステンレス鋼 SUS304
　　車：ポリアセタール樹脂（ベアリング入り）
仕　　上　ホーニング
適応ネジ　皿木ネジ3.1×20mm

¥360

R782 2枚連動ローラー装置部品セット ¥3,500

※部品セットにはレール・戸車は含まれません。別途ご注文ください。

ローラー装置

材　質　本　　体：ポリアセタール樹脂
　　ローラー部：ウレタンゴム
　　固定プレート：ステンレス SUS304
仕　上　茶

ドアストッパー（3ヶ）

材　質　ポリアセタール樹脂
仕　上　茶

戸当り

材　質　合成ゴム
仕　上　茶

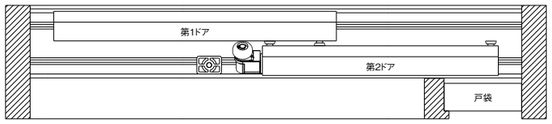

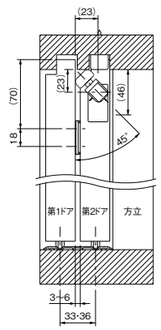

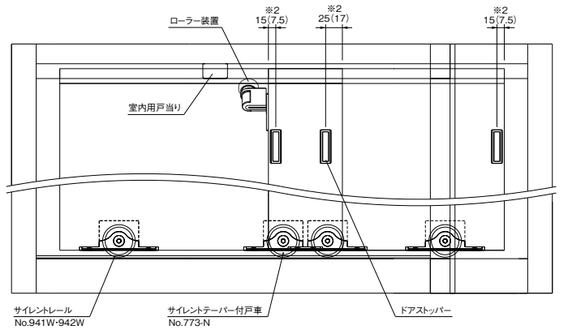

※1 ： 本図は右勝手です。
※2 ： ドア重ね50mmの取付け寸法です。（　）内は重ね35mmの寸法です。
※「3～6mm」のチリ寸法を厳守してください。

SDC-MG マグネットガイド

用　　途　上吊引戸の振れ止め
アンダーカット　2～12mm
材　　質　本体：ポリアミド樹脂
　　受　：ステンレス
取 付 ネ ジ　本体：皿タッピンネジ4×30mm
　　受　：なべタッピンネジ3.5×14mm
特　　長
- ドアを閉めるとマグネットによりガイドが立ち上がり、戸先の振れを抑制します。
- ドアが開いた状態では、高さ1mmでガイドが収納されます。

※この製品をお使いの場合、ガイドレールはSDC-K34となります。
注この商品については、在庫確認をお願いいたします。

¥2,000

SDC-K34　ガイドレール（L＝1400）
¥1,440

ブロンズ　グレー

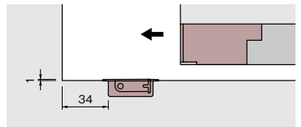

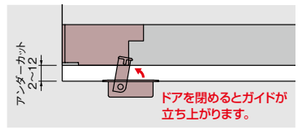

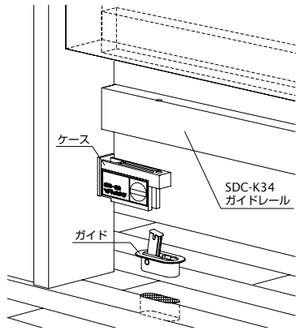

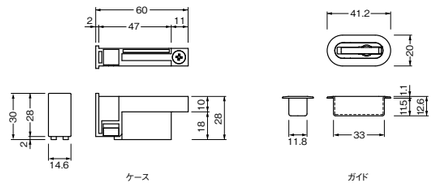

No.722 マグネットガイド

用　　途　上吊引戸の振れ止め
ド ア 寸 法　DH2400以下×DW500～1000mm
ド　ア　厚　27～40mm
ド ア 重 量　30kg以下
アンダーカット　7～15mm

No.722P　¥1,380　埋込ガイドピンセット
No.722G　¥3,360　カイド受け（2個／組）
No.722R　¥　750　下レール（L=1000）
No.722CP　¥6,000　マグネットガイドセット（直床1本仕様）

材　　質　樹脂、亜鉛、鉄
取 付 ネ ジ　ステンレスなべタッピンネジ
　　3.5×20mm
特　　長
- ドアを閉めるとマグネットによりガイドが立ち上がり、戸先の振れを抑制します。
- ドアが開いた状態では、高さ3mmでガイドが収納されます。

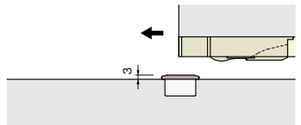

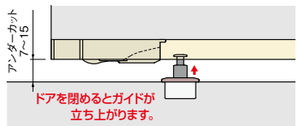

No.722R
下レール

ナチュラル

No.722G
ガイド受け

茶

アンバー

No.722P
埋込ガイドピンセット

白

茶　アンバー　白　ベージュ　グレー

No.722CP NEW
マグネットガイドセット（直床1本仕様）

茶　アンバー

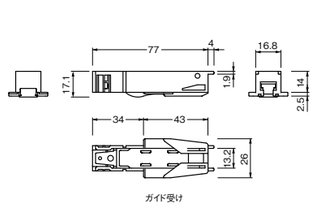

ガイド受け

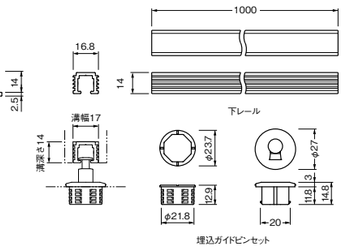

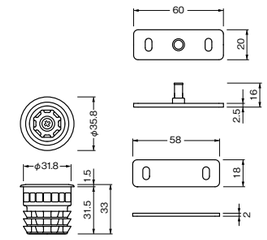

マグネットガイドセット（直床1本仕様）

No.721 マグネット式振止金具

用　　途　上吊引戸の振れ止め
材　　質　ポリプロピレン
取付ネジ　受：なべタッピンネジ3×15mm
　　ネジ止めタイプ：皿タッピンネジ3×16mm

¥160　受
¥460　ネジ止めタイプ
¥460　打込みタイプ

茶　白
受
ネジ止め・打込み共通金具

茶　白
ネジ止めタイプ

茶　白
打込みタイプ

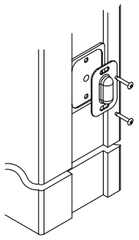

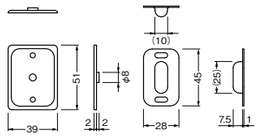

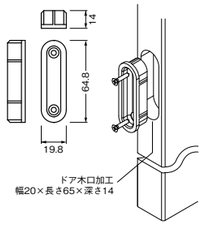

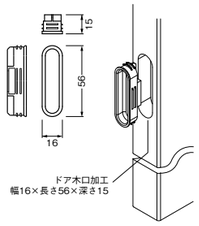

KIDS DESIGN AWARD 2014

第8回キッズデザイン賞を受賞しました。

キッズデザイン賞についてはP.02をご覧ください。

【 審査委員コメント 】
幼い兄弟がいる家庭などで一緒に遊んでいて引き戸を思い切り閉めて後から来た子が指をはさむ、といった事例も多い。後付け可能な指ガードであるため、子どもが遊びに来た際の緊急措置としても使えそうな製品である。

No.447 フィンガード

用　　途　引戸の指はさみ防止に
材　　質　AES樹脂
　　エチレンプロピレンゴム
ド ア 厚　20～42mm
取付ネジ　なべタッピンネジ3×16mm

¥1,000

特　　長
- 幼児が引戸で指をはさむ事故防止用の指ガードです。
- ゴム部分を引いて回すだけの簡単操作です。

※幼児の手が届かない高さ（下から150cm）程度の位置に、両面テープをはがし仮止めしてから、取付ネジにて取付けてください。

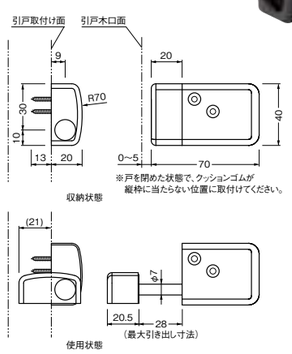

No.245N アップロック

用　　途　引戸錠前
材　　質　ケ ー ス：アルミ
　　ロット棒：鉄
バックセット　30mm
ド　ア　厚　33～42mm
※美和ロック製ポステシリーズが装着可能です。但し、両面シリンダー・片面シリンダーは使用できません。

No.245N　¥2,200　引戸錠ケース部品セット
No.245　¥ 800　ロット棒
　　¥2,200　戸先クッション

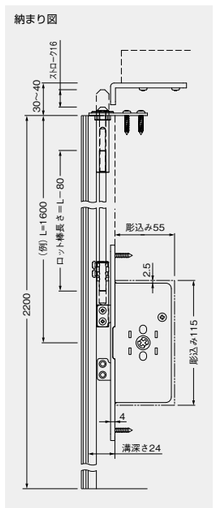

Handles ドアハンドル

No.380 ドアハンドル 抗菌

用　　途　開きドア、引戸
材　　質　木＋樹脂
ド ア 厚　35～45mm

No.380 両面タイプ

取付ネジ　皿ネジM6×70mm

1組 ¥8,800　360mm
　　¥9,200　450mm
　　¥9,600　600mm

No.380K 片面タイプ

取付ネジ　皿タッピンネジM6×40mm

¥5,600　360mm
¥5,800　450mm

ホワイトアッシュ

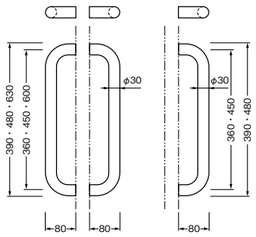

ライトオーク

No.324 ナチュレドアハンドル

用　　途　開きドア、引戸
材　　質　ハ ン ド ル：ナラ材
　　ブラケット：アルミニウム

No.324 両面タイプ

仕　　上　ハ ン ド ル：クリアー
　　ブラケット：ゴールド
特注仕上　ハ ン ド ル：オークブラウン
受注生産　　ライトブラウン
　　ナチュラル
　　ブラケット：パールシルバー
ド ア 厚　30～42mm
取付ネジ　皿ネジM6×80mm

No.324K 片面タイプ 受注生産

仕　　上　ハ ン ド ル：クリアー
　　オークブラウン
　　ライトブラウン
　　ナチュラル
　　ブラケット：ゴールド
取付ネジ　皿タッピンネジM6×40mm

ゴールド＋クリアー

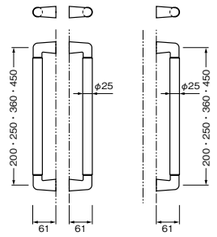

ゴールド＋オークブラウン　ゴールド＋ライトブラウン　ゴールド＋ナチュラル　パールシルバー＋ナチュラル

No.324 両面タイプ

寸法／仕上	クリアー	オークブラウン・ライトブラウン・ナチュラル
200mm1組	¥6,000	¥6,400 受注生産
250mm1組	¥6,200	¥6,500 受注生産
360mm1組	¥6,800	¥7,000 受注生産
450mm1組	¥7,300	¥7,600 受注生産

No.324K 片面タイプ 受注生産

寸法／仕上	クリアー	オークブラウン・ライトブラウン・ナチュラル
200mm	¥4,700	¥5,000
250mm	¥4,900	¥5,200
360mm	¥5,200	¥5,400
450mm	¥5,400	¥5,600

No.366 プリメドアハンドル 受注生産

用　　途　開きドア、引戸
材　　質　ハ ン ド ル：ナラ材
　　ブラケット：亜鉛
ド ア 厚　36～42mm
取付ネジ　皿ネジM6×80mm
※両面タイプです。No.366K片面タイプは別途見積

サテンニッケル＋オークブラウン

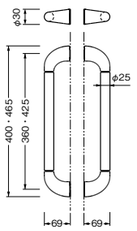

ゴールド＋オークブラウン　ゴールド＋クリアー　クローム＋オークブラウン　クローム＋クリアー　サテンニッケル＋クリアー

仕上／寸法	360mm	425mm
ゴールド＋オークブラウン	¥11,600	¥12,000
ゴールド＋クリアー クローム＋オークブラウン	¥11,400	¥11,600
クローム＋クリアー	¥11,000	¥11,400
サテンニッケル＋オークブラウン	¥12,000	¥12,400
サテンニッケル＋クリアー	¥11,600	¥12,000

No.326 引戸用手掛

材　　質　ABS樹脂
取付ネジ　なべM4×70mm
※両面タイプです。

¥4,000

シルバー

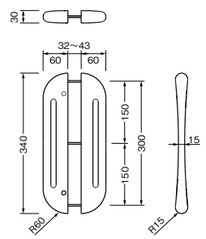

株式会社ベスト

〒101-0035 東京都千代田区神田紺屋町41 TEL.03-3257-7700 FAX.03-3257-7775

アクセス：神田駅下車 東口徒歩3分・地下鉄都営新宿線 岩本町駅A1出口

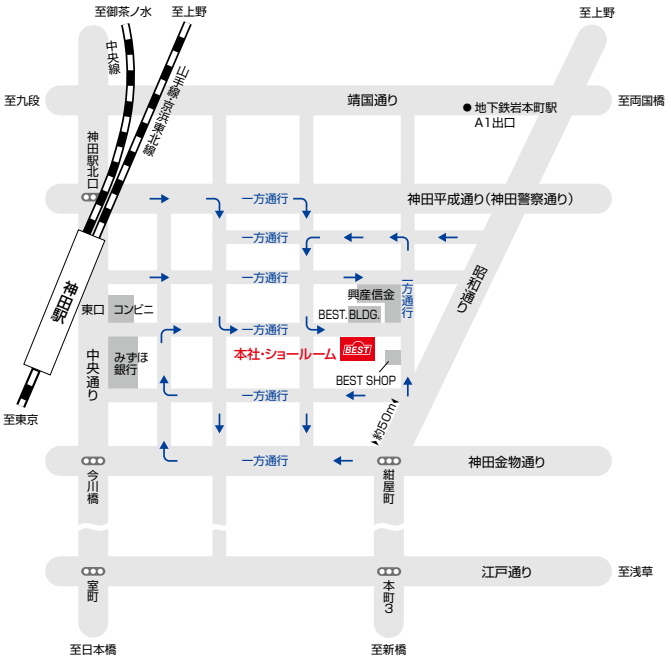

株式会社ベスト大阪

〒543-0001 大阪府大阪市天王寺区上本町9-3-7 TEL.06-6779-7004 FAX.06-6779-7563

アクセス：地下鉄谷町線 四天王寺前夕陽ケ丘駅3番出口

株式会社ベスト

本社	〒101-0035	東京都千代田区神田紺屋町41	TEL03-3257-7700	FAX03-3257-7775
東北営業所	〒984-0073	宮城県仙台市若林区荒町75-206	TEL022-217-7611	FAX022-217-7612
(有)ベスト青梅 ●開発研究製造部門	〒198-0024	東京都青梅市新町8-9-1	TEL0428-31-7201	FAX0428-31-7203
(株)ベスト大阪	〒543-0001	大阪市天王寺区上本町9-3-7	TEL06-6779-7004	FAX06-6779-7563
名古屋支店	〒461-0004	愛知県名古屋市東区葵3-20-33	TEL052-935-7871	FAX052-935-7881
九州出張所	〒813-0041	福岡県福岡市東区水谷2-51-19	TEL092-673-7707	FAX092-673-7708
上海ベスト	上海市虹橋路188号元福大廈2706室		TEL021-34240381	FAX021-34246508
THAI OFFICE	16th Floor Unit A,Bangna Tower A,2/3 Moo14 Bangna-Trad Road, 6.5Km Bangkaew,Bangplee,Samutprakarn Bangkok 10540 Thailand			

東京ショールーム 〒101-0036 東京都千代田区神田北乗物町3

大阪ショールーム 〒543-0001 大阪市天王寺区上本町9-3-7

発行 株式会社 ベスト 〒101-0035 東京都千代田区神田紺屋町41
TEL03-3257-7745 FAX03-3257-7773

発行者 太田 哲郎

発行日 2015年9月

VEGETABLE OIL INK

環境に配慮した植物油インキを使用しています。

15.09.05.5-1.Y